GALTA

www.galta.it - info@galta.it

THE

CE *Treska. MI0009*

IT *MOST SOLLEVÁTORA ZA VEICOLI*

GB *VÝŤAH NA VOZIDLO*

INŠTALÁCIA, POUŽÍVANIE, ÚDRŽBA
(PÔVODNÝ BOJ)

INŠTALÁCIA, POUŽÍVANIE, ÚDRŽBA
(PREKLAD PÔVODNÉHO NÁVODU)

INŠTALÁCIA, ZAMESTNANIE, ÚDRŽBA
(PREKLAD PÔVODNÉHO NÁVODU)

INŠTALÁCIA, GEBRAUCH, WARTUNG
(PREDKLAD PÔVODNÉHO VYHLÁSENIA O ZLATÁCH)

INŠTALÁCIA, POUŽÍVANIE, ÚDRŽBA
(PREKLAD PÔVODNÉHO NÁVODU)

INŠTALÁCIA, POUŽÍVANIE, ÚDRŽBA
(PREKLAD PÔVODNÉHO NÁVODU)

STROJ SPRACUJE VŠETKY VNÚTORNÉ Z NASLEDUJÚCICH FA REFERENČNÉ VŠETKY SÉRIE: GT-EL40

PREDSTAVUJE NÁVOD NA POUŽÍVANIE A REDAKCIU V JAZYKU VÝROBCU A V INOM JAZYKU SPOLOČENSTVA. V PRÍPADE KONTESTÁCIE FINI GIURIDICI FA TESTO VÝHRADNE V TALIANSKOM JAZYKOVEJ VERZII. LA DITTA COSTRUTTRICE VYHLASUJE VLASTNÚ ZODPOVEDNOSŤ' PER DANNI DIRECT E/O NEPRIAME PRÍČINY CAPREKLAD TTIVA ALEBO CHYBNÁ INTERPRETÁCIA TESTU OH.

ZÁRUKA

Túto záruku poskytuje záujemca a jeho príslušenstvo po dobu 12 mesiacov od dátumu nadobudnutia. Takáto záruka, ak je uvedená v bezplatnej oprave alebo výmene ktorej strany, po takejto ďalšej pozornosti zo strany technickej asistenčnej služby staviteľa má za následok akékoľvek nákladné chyby pôvodu. Záruka sa obmedzuje iba na chyby materiálu a v prípade, že zmluvná strana utrpí z toho škodu alebo neoprávnenú osobnú škodu alebo jej komunikáciu. Záruka vylučuje zodpovednosť za priame a nepriame krádeže osôb, zvierat alebo majetku v dôsledku chuti alebo poruchy stroja. Relatívny priestor inštalácie maziva, prepravný priestor a prípadný hold doganali, DPH a iné sumy neuvedené v zmluve o dodávke sa vzťahujú na nadobúdateľa. Výmena alebo oprava materiálov v záruke nie je v každom prípade predĺžená podľa podmienok záruky. Nadobúdateľ môže hodnotu záruky oznámiť priamo, prípadne oznámiť dodávateľskej zmluve. Ak strana nemá v úmysle predložiť arbitráži spor vyplývajúci zo zmluvy o dodávke alebo v akomkoľvek inom prípade, v ktorom je výrok orgánu Obyčajného fóra správny, bude územne príslušné iba fórum Vicenza. prípadne sa ohláste v zmluve o dodávke. Ak strana nemá v úmysle predložiť arbitráži spor vyplývajúci zo zmluvy o dodávke alebo v akomkoľvek inom prípade, v ktorom je výrok orgánu Obyčajného fóra správny, bude územne príslušné iba fórum Vicenza. prípadne sa ohláste v zmluve o dodávke. Ak strana nemá v úmysle predložiť arbitráži spor vyplývajúci zo zmluvy o dodávke alebo v akomkoľvek inom prípade, v ktorom je výrok orgánu Obyčajného fóra správny, bude územne príslušné iba fórum Vicenza.

VYLÚČENIE ZÁRUKY

Musíte si overiť, že výrobok nebol počas prepravy poškodený a či je balenie príslušenstva integrované a kompletné. V konečnom dôsledku by bol nárok predložený do 8 dní od sloganu sollevatore. Tiež takmer očakávané v zmluve o poskytovaní desaťročnej záruky:

• Ak potrebujete overiť chybu pri manévrovaní, ktorú možno pripísať operátorovi.

• Pretože dáva imputáciu v dôsledku nedostatočnej údržby.

• Qualora presahuje zamýšľanú efektívnu portata.

• Ak stroj prejde zmenou a uvedie príčinu zmeny, ihneď po zásahu nasleduje oprava bez súhlasu užívateľa alebo príčiny neoriginálnej výmeny.

• Nerešpektujte pokyny uvedené v návode na použitie.

INDEX

ZÁRUKA .....
VYLÚČENIE ZÁRUKY 2
1.0 TECHNICKÝ DÁTUM 4
1.1 POPIS SOLEVÁTORA .....
1.2 ČÍSELNÉ ROZMERY 6
1.3 POSKYTOVANIE CARICHI ..... .
1.4 PITTOGRAM 8
1.5 PITTOGRAM APLIKÁCIE SCHÉMY .....
1.6 RIZIKA 10
1.7 STAVEBNÉ ROZMERY (podľa technických údajov) 11
1.8 HMOTNOSTNÉ ROZMERY NA NÁDOB (podľa vyššie uvedeného technika).....
1.9 PRAVIDELNÉ MAZANIE ZÁSUVKOVÉHO BODU..... 17
1.9.1 KONTROLA OPOTREBENIA CHIOCCIOLE ..... 17. .....
2.0 PREMÍSKA 18
2.1 CERTIFIKÁCIA 18
2.1.1 COLLAUD. 18
3.0 VŠEOBECNÉ ŠTANDARDY PRE BEZPEČNOSŤ A PREVENCIU INFORMÁCIÍ .....
3.1 SPÔSOBILOSŤ A ABBIGLIÁCIA .....
3.2 EKOLÓGIA A POZNÁMKY.....
3.3 BÚRANIE MOSTOV .....
3.4 STUPEŇ NEBEZPEČENSTVA 21
3.5 RIZIKA 21
3.6 IDENTIFIKÁCIA SOLLEVÁTORA A POPIS PITTOGRAMU..... 22
3.7 CIEĽ POUŽITIA..... 22
4.0 POHYB A INŠTALÁCIA..... 23
4.1 PREPRAVA A SCARICS..... 23.
4.2 INŠTALÁCIA 23
4.3 NADÁCIA 23
4.4 UMIESTNENIE A INŠTALÁCIA KONŠTRUKCIE 23
4.4.1 UMIESTNENIE STĹPCA.....
4.4.3 ZOSTAVA IMPULZNÉHO OKRUHU MOTORA P1-P2 24
4.4.4 KOLEGÁCIE ELEKTRICKÝCH KAROSERÍ.....
4.4.4.1 ODBER ELEKTRICKÉHO MOTORA..... 25
4.4.5 NARIADENIE TABUĽKY A BEZPEČNOSTNÝCH ZARIADENÍ .....
4.4.6 BRACCI MONTÁŽ..... 25
4.4.7 APLIKAČNÉ APLIKÁCIE APLIKAČNÉHO CIEĽA A PITTOGRAMU 26
5.0 NÁVOD NA POUŽITIE 26
5.1 PRÍKAZA 26
5.1.1 NÚDZOVÝ VYPÍNAČ/NASTAVENIE/VYPNUTIE 26
5.1.3 IMPULZNÝ VÝSTUP..... 26
5.1.4 PUZUJÚCI DISCESS..... 26
5.2 POSTUP OPATRENIA .....
5.3 POSTUP PODĽA DISKU.....
5.4 BEZPEČNOSTNÉ ZARIADENIE .....
5.5 NÚDZOVÉ DISKUSIE..... 27
6.0 ÚDRŽBA 28
6.1 OVERITE ZABEZPEČOVACIE ZARIADENIE (OD PRVÉHO INŠTALÁTORA MESSA V PREVÁDZKE MOSTU) 28
6.1.1 NÚDZOVÝ VYPÍNAČ/NASTAVOVAČ. 28
6.1.2 KONTROLA OPOTREBENIA MADREVITI .....
6.1.3 MINIMÁLNE A VYSOKÉ OVLÁDANIE ALTEZZA FINECORSA. .....
6.1.4 NÁRAZNÍK S GUMOVÝM HLÁŠENÍM. .....
6.2 BEŽNÁ ÚDRŽBA .....
7.0 VÝSKUM AKO ED NEVÝHODA 30
7.1 VÝMENA STRÁN..... 30
9.1 ELEKTRICKÁ SCHÉMA 31

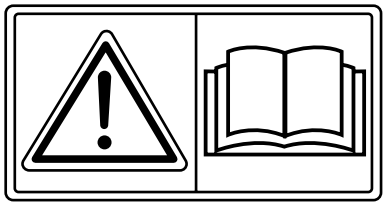

PRVÝ KRÁT NA OBSLUHU S IT LIGGERE BRIDGE OPATRNE

1.0 TECHNICKÝ DÁTUM

Portfólio Max	**kg**	**4000**
Tempo vychádza na carico	**Sek**	**57**
Tempo kotúče na carico	**Sek**	**51**
Altezza je veľmi užitočná	**mm**	**1925**
Podporné regulačné pole v gume	**mm**	**85 -**
Vzdialenosť int. stĺpec	**mm**	**2755**
Maximálna výška sollevatore	**mm**	**2585**
Maximálna šírka sollevatore	**mm**	**3350**
Elektrický motor	**V/Hz/Amp - Hz**	**230/400 – 19/11 –**
Výkon motora	**KW**	**7.2**
Napätie riadiaceho obvodu	**Volt**	**24**
Hmotnosť na stĺpec (Max)	**kg**	**200**
Hmotnosť suterénu (max.)	**kg**	**---**
Celková hmotnosť sollevatore	**kg**	**720**
Plná hmotnosť braccia	**kg**	**50**
Kompletná krátka brakcia váha	**kg**	**44**
Fissaggio na zem	**Č. 14**	**Rozširujúci kryt reklamy HILTI HSL-3G M16/50x188 alebo ekvivalentne**
Kontrast (sila napínania) vodného fissaggia k pavimentu	**KN**	**24**
Milosť za porušenie zásielky	**typu**	**Multifunkčné lítiové mazivo na všeobecné mazanie**
Kvalita zvuku (EN ISO 3746)		
Stlačte vážené akustické médium	**dB (A)**	**69**
Stlačte polovicu na miesto operátora LpA	**dB (A)**	**71,6**
Akustický výkon LvvA	**dB (A)**	**88,2**

Rozmery uvedené na obr. 2 a odošlite tabuľku „TECHNICKÉ ÚDAJE“ je orientačná a ak máte v úmysle použiť strašidelný solevátor. Je však možné, že Iievi scostamenti delle meria reali da quelle qui reportate.

1.1 POPIS SOLLEVÁTOR

1) Identifikácia cieľa
2) Stĺpec P1
3) Stĺpec P2
4) Carrello
5) Braccio pľúca
6) Krátka braccia
7) Prolunga intermedia
8) Predĺžte finále
9) Tampón na ďasná
10) Zabezpečte záchranu
11) Nemám zabezpečenú antirotáciu brakcií
12) Nosič ochrany remenice P1/P2
13) Zabezpečte záchranu
14) Motor P2
15) Motor P1
16) Príkazové pole
17) Núdzový otočný spínač
18) Pulzujúca dicesa
19) Pulzujúci výstup

SQ5: Jemná korza P1 SQ6: Jemná korza P2 SQ3: Jemná korza vysokej výšky P1 SQ4: Jemná korza vysokej výšky P2 SQ1: Jemná korza minimálnej výšky P1 SQ2: Jemná korza minimálnej výšky P2

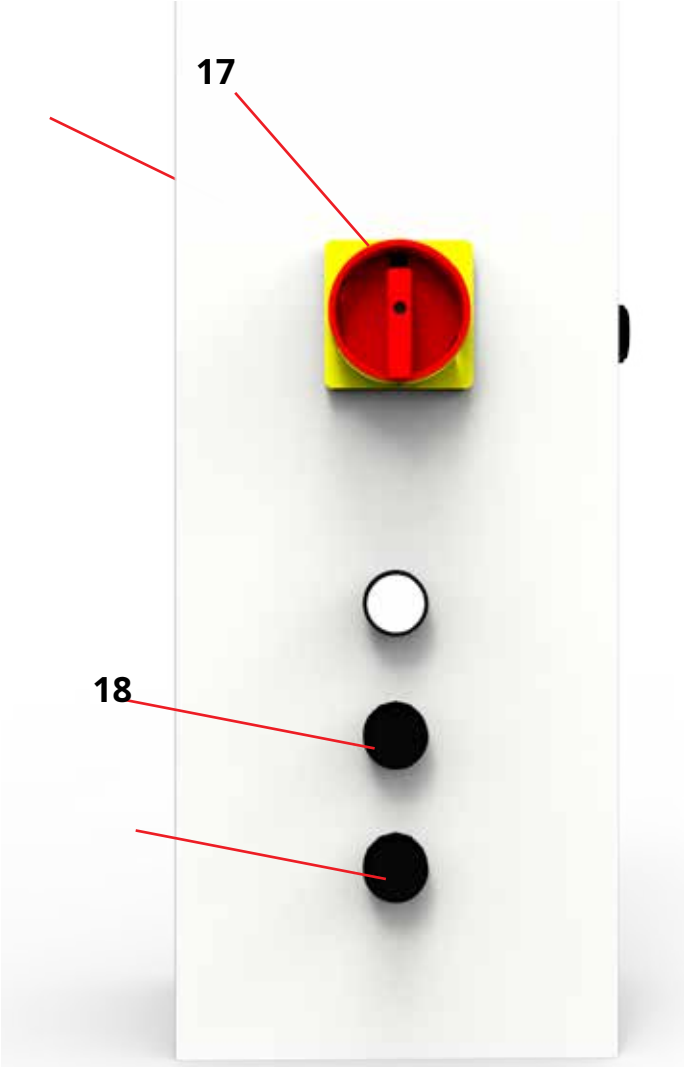

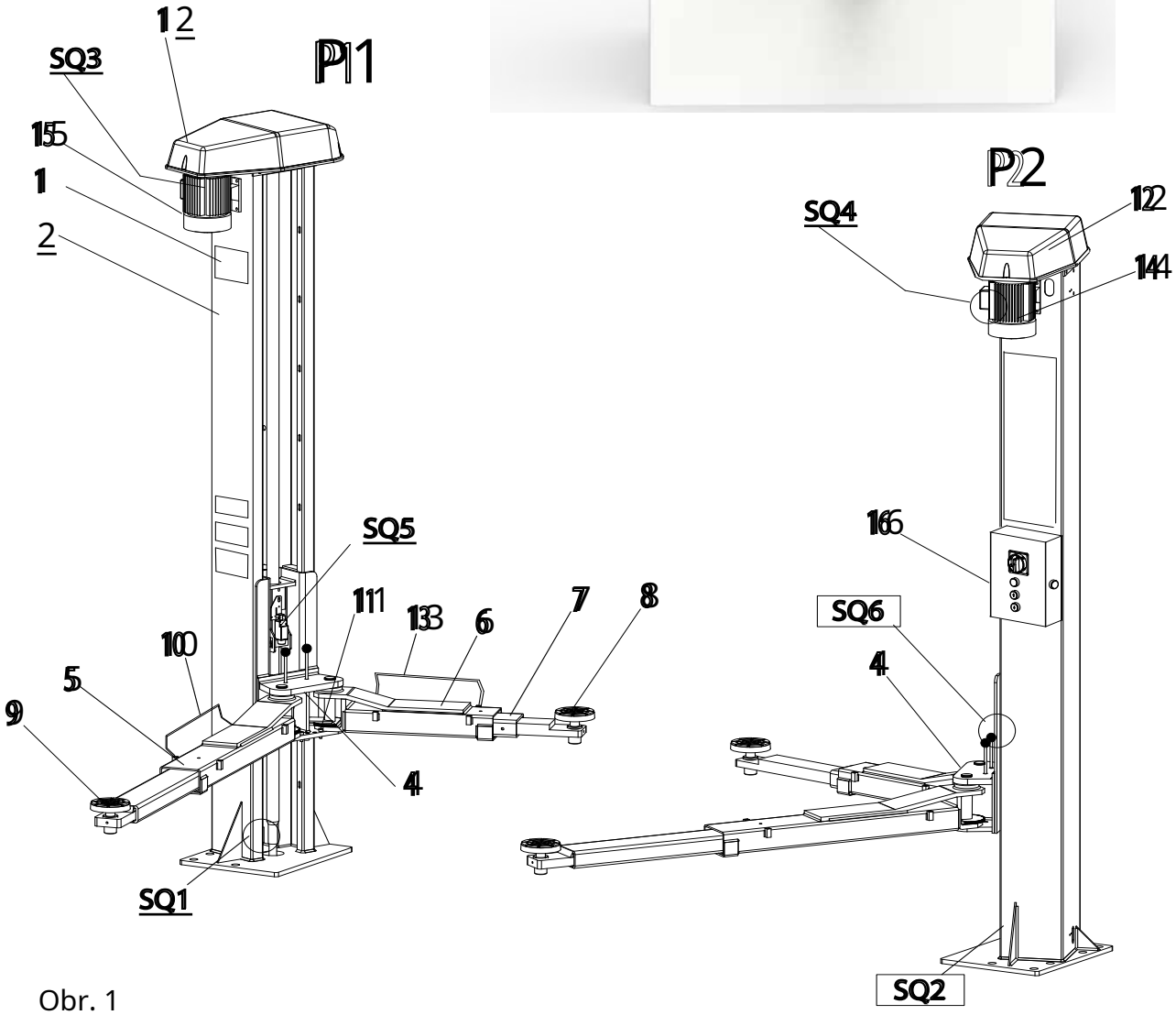

Obr. 1

1.2 DOMÁCE ROZMERY

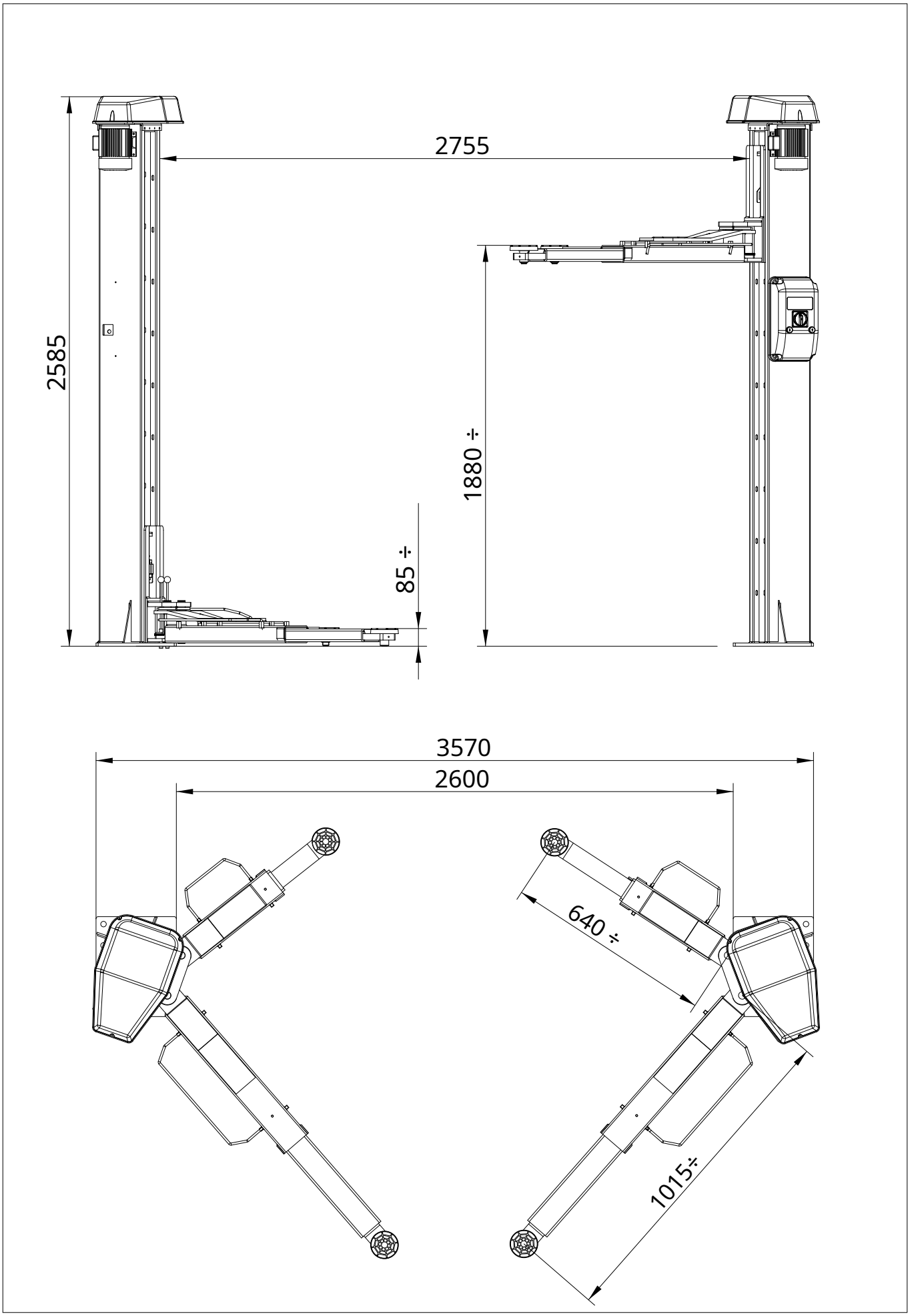

1.3 POSKYTOVANIE CARICHI

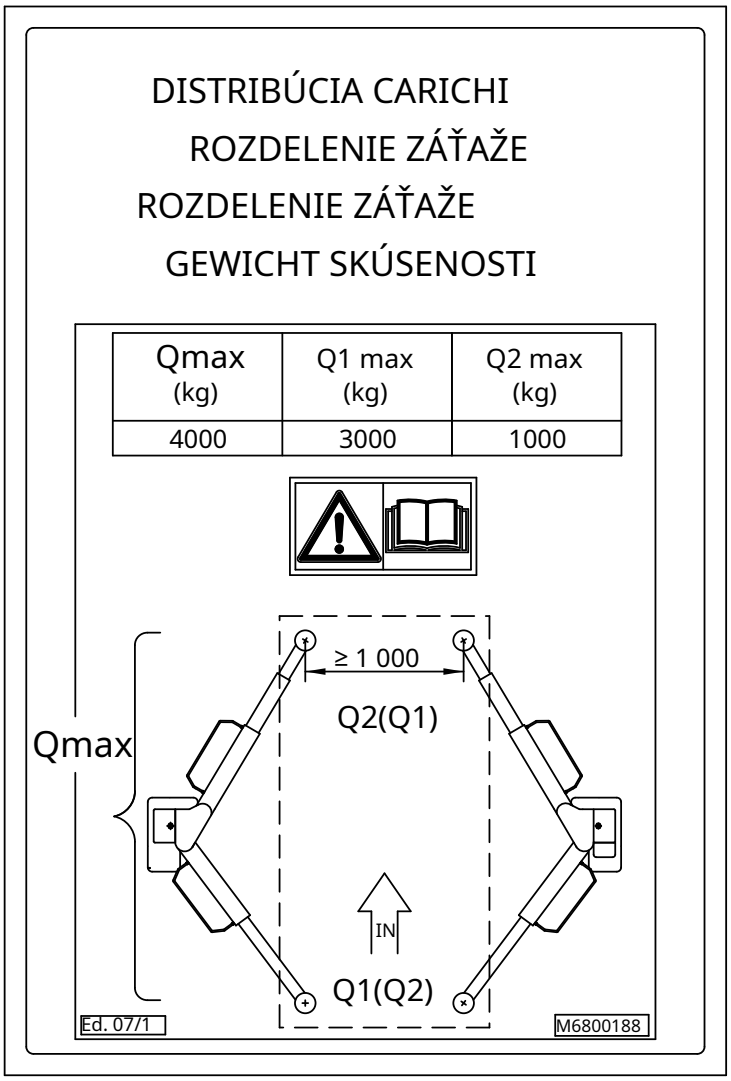

Obr. 3

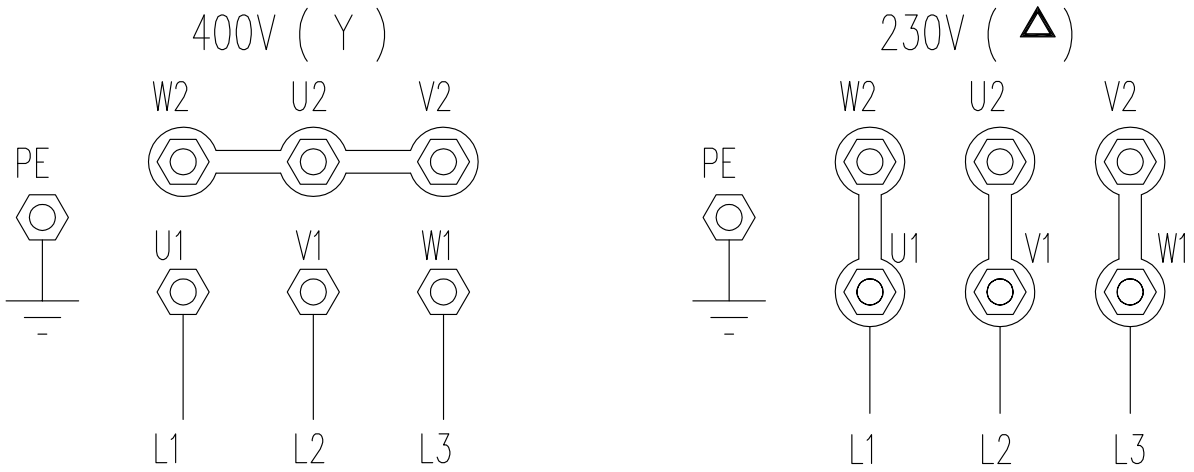

1.4 PITTOGRAM

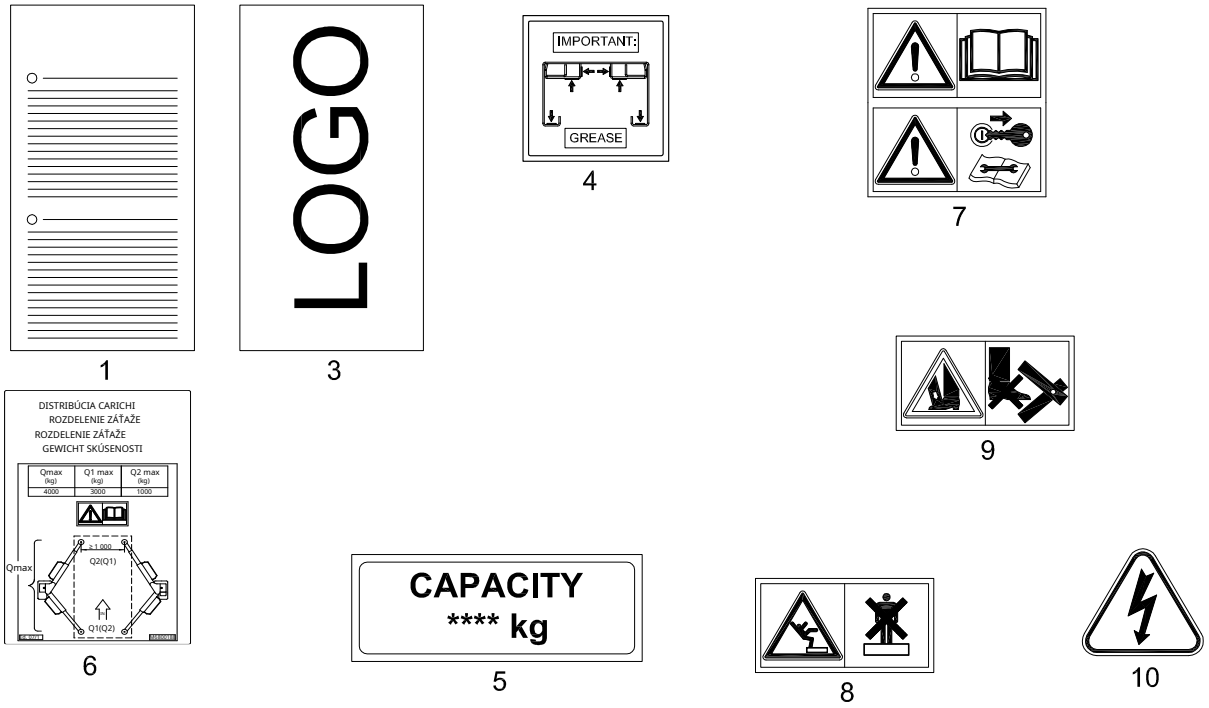

Obr. 5

L Oh G Oh	OČAKÁVANIA

Solvator pre vozidlá

Číslo série	**A**		
Typ	**B**	Napätie V	**G**
Modello	**C**	Frekvencia Hz	**H**
Carico Max. kg	**D**	Výkon kW	**ja**
omšak g	**E**	Stlačte lištu	**L**
Anno náklady	**F**	Asorpcia A	**M**

2

Obr. 5A

1.5 SCHÉMOVÝ PITTOGRAM APLIKÁCIE

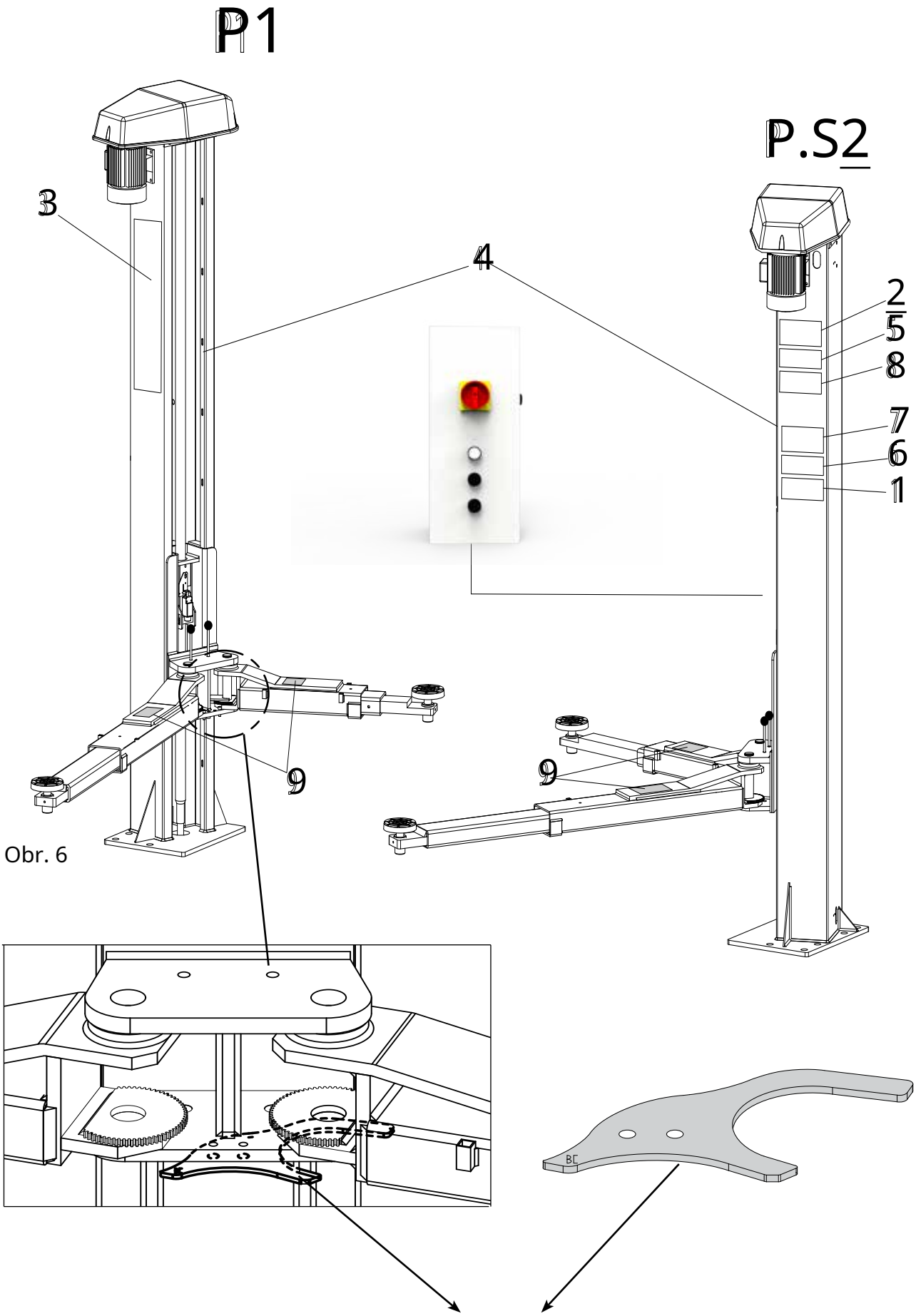

Obr. 6

Obr. 6A

BLOCCAGGIO PERMANENT BRACCI

TALIANČINA

1.6 RIZIKOVÁ ZÓNA

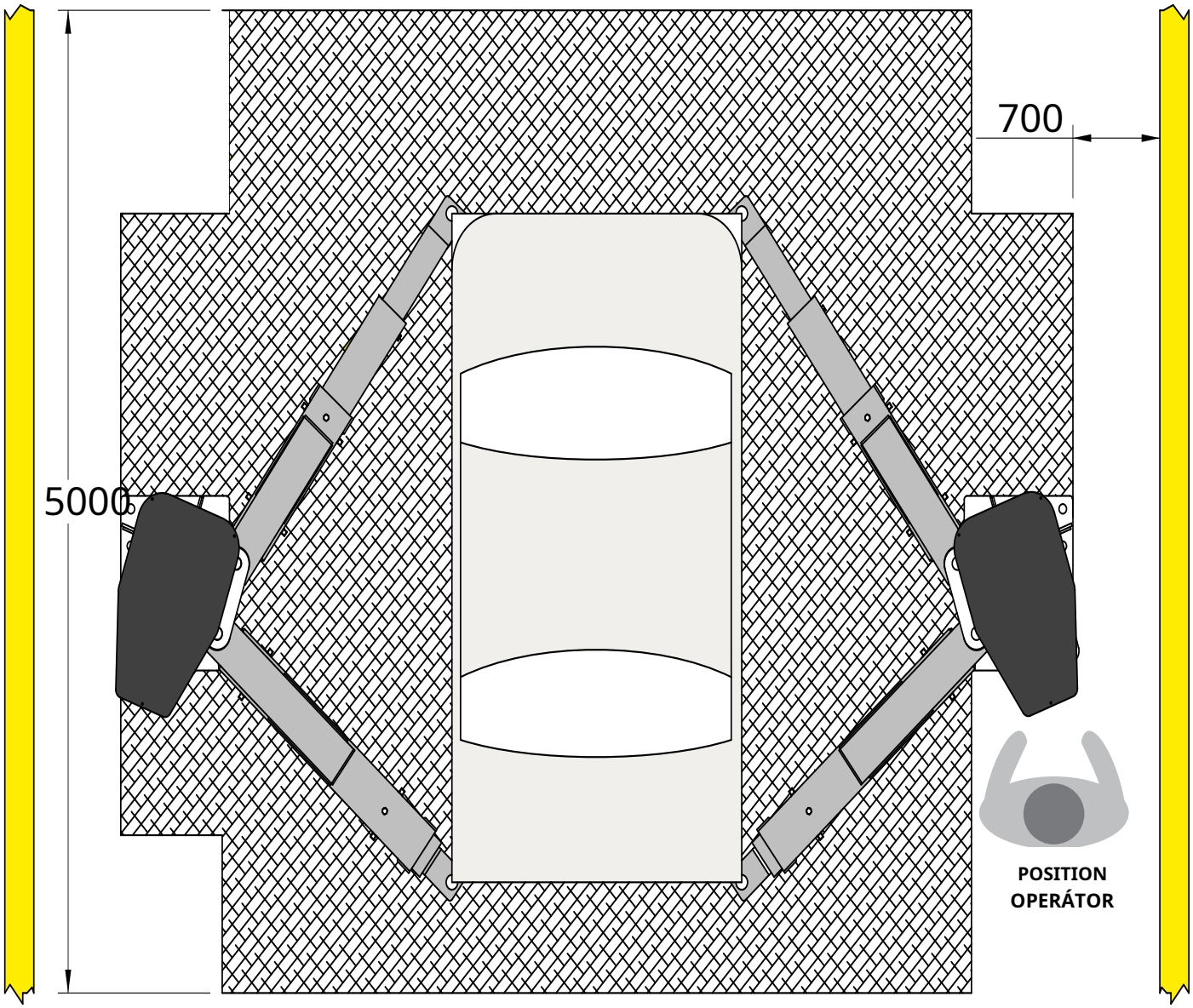

Obr. 7

1.7 ROZMERY loptičky (podľa technických údajov)

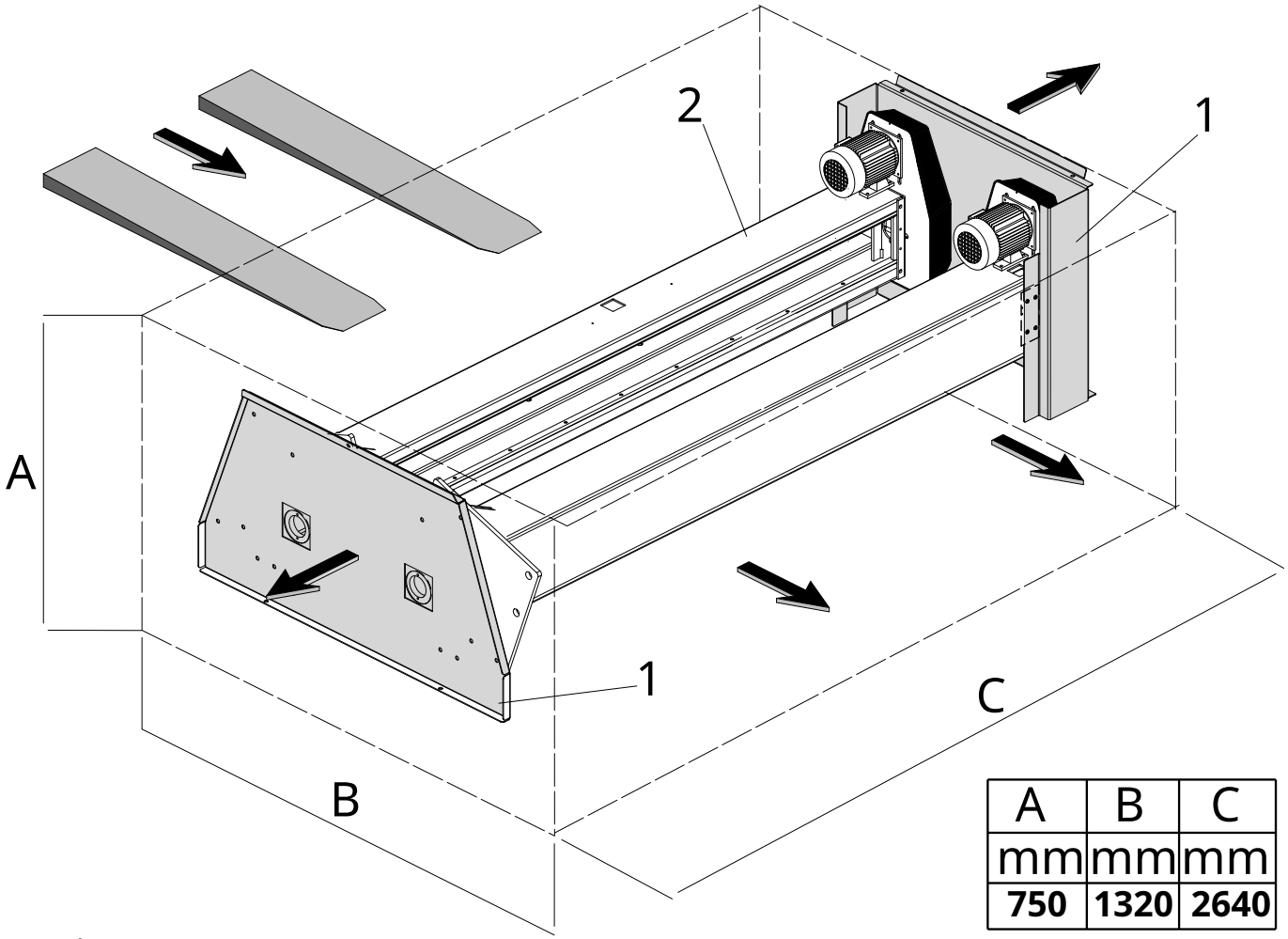

A	B	C
mm	mm	mm
750	**1320**	**2640**

Obr. 8

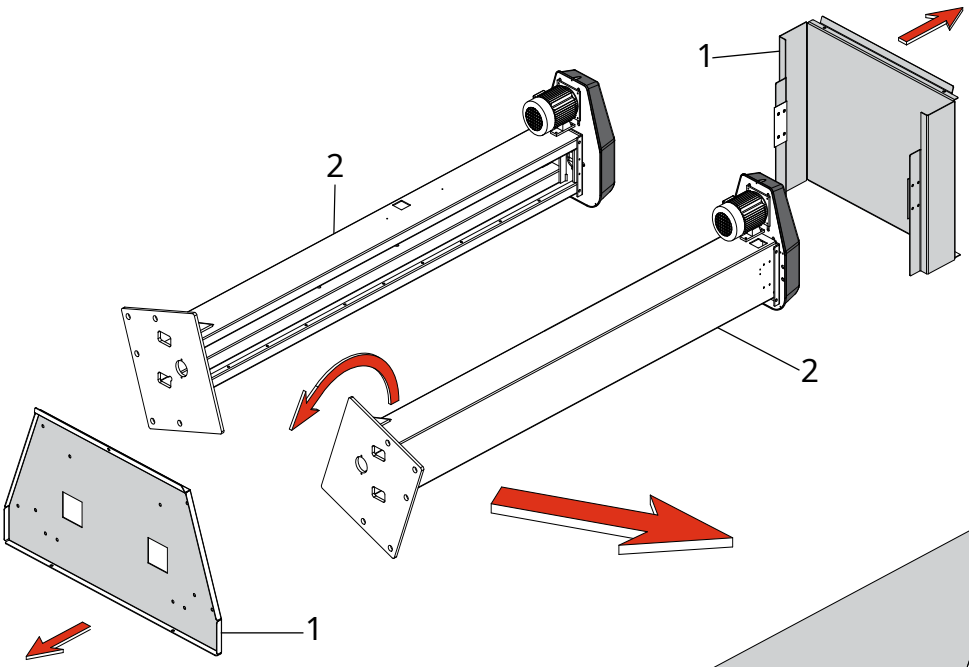

Obr. 9

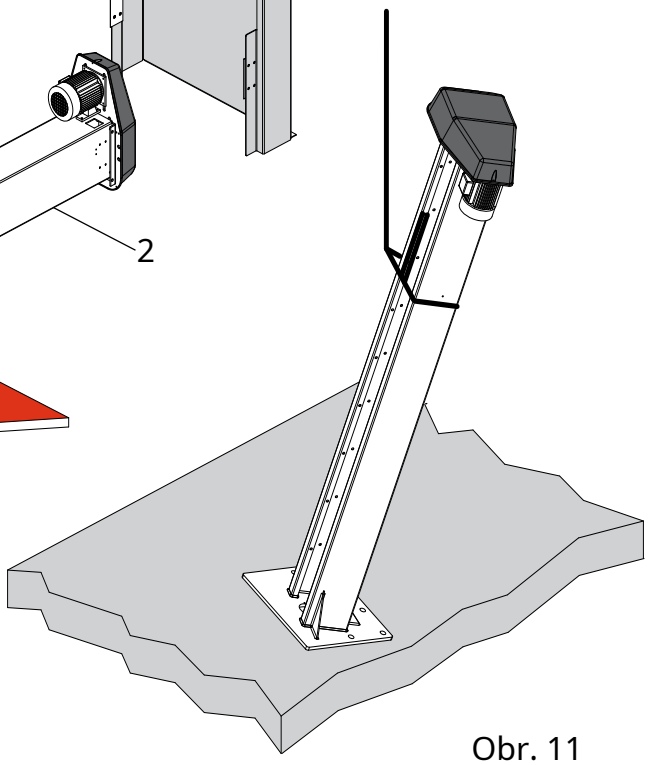

Obr. 11

TALIANČINA

1.8 ROZMERY BALENIA NA KONTAJNER (podľa predchádzajúceho technika)

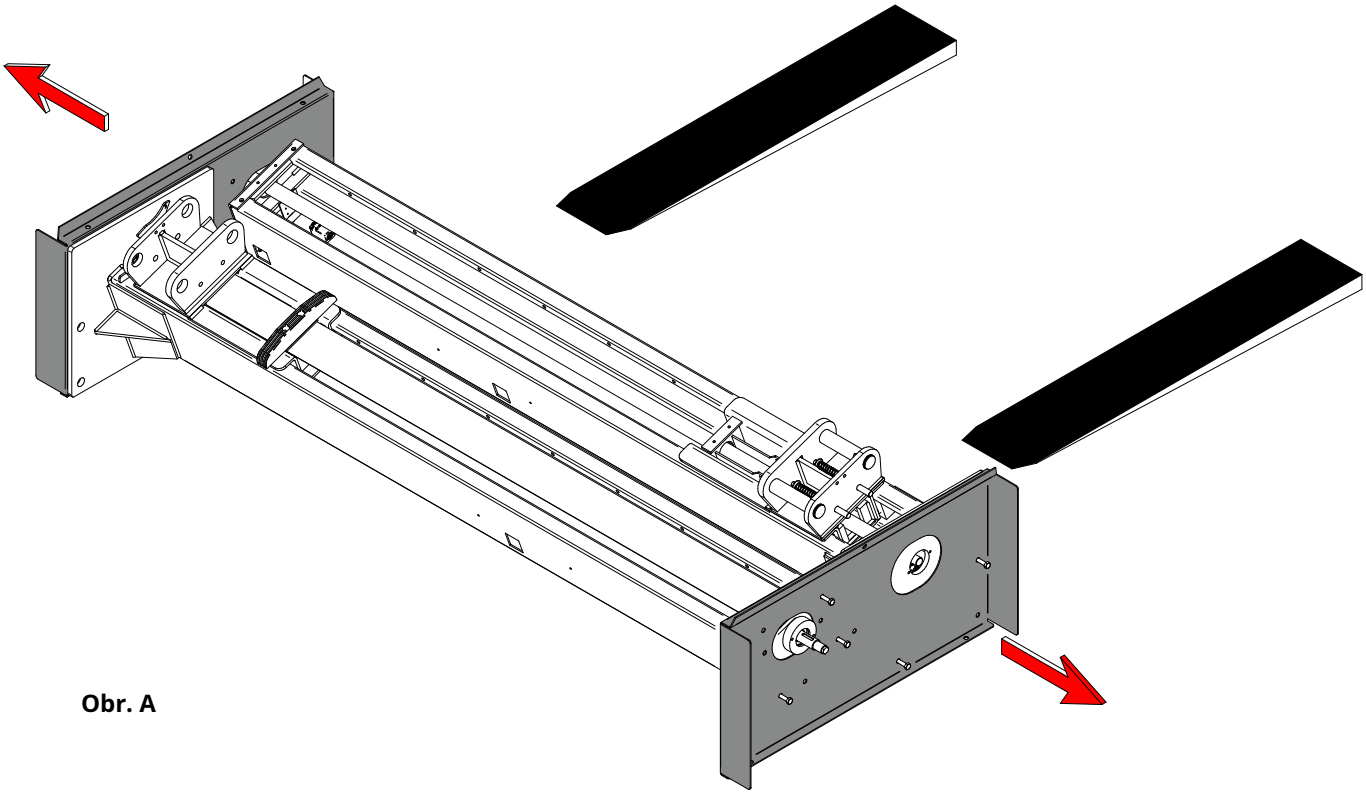

Obr. A

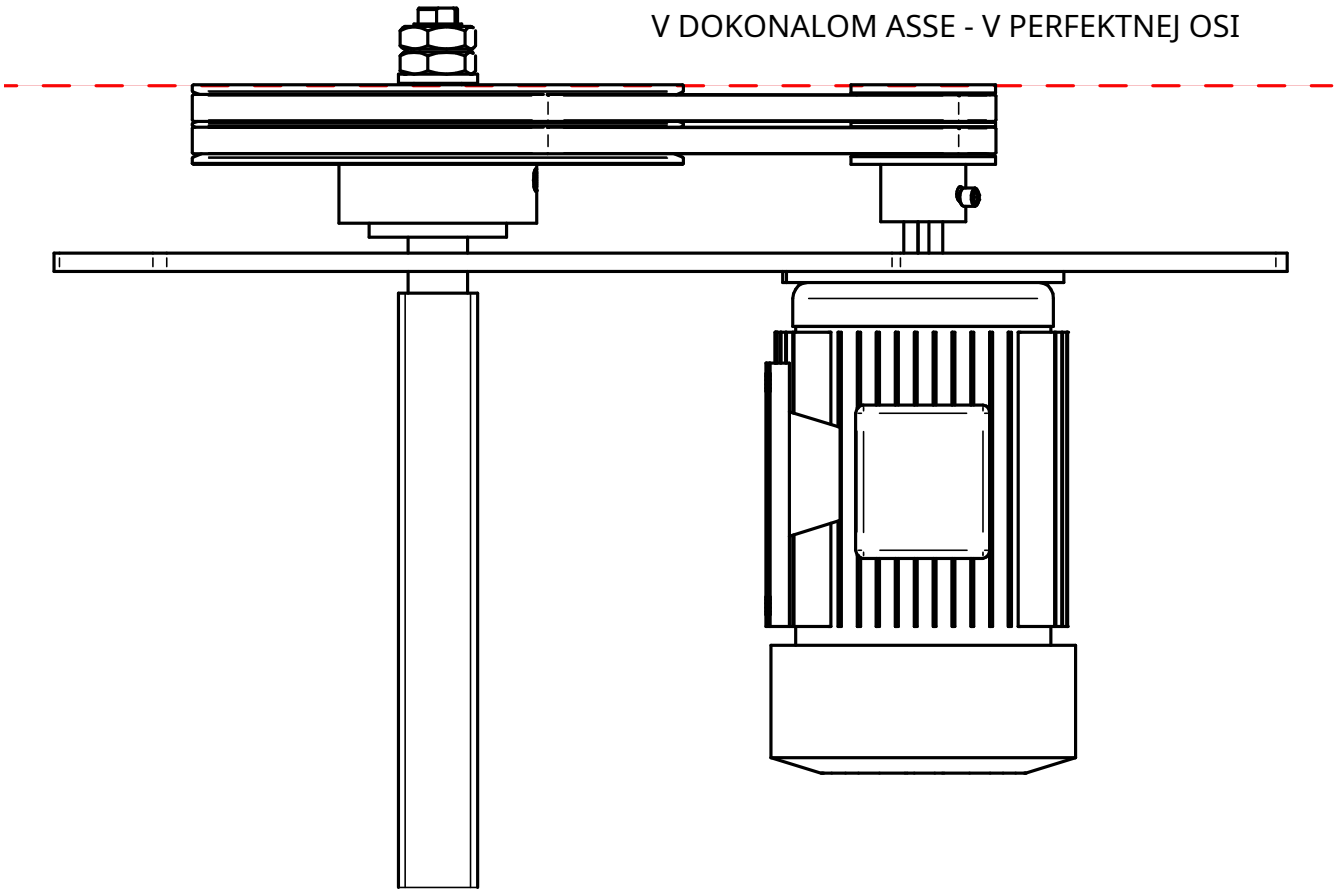

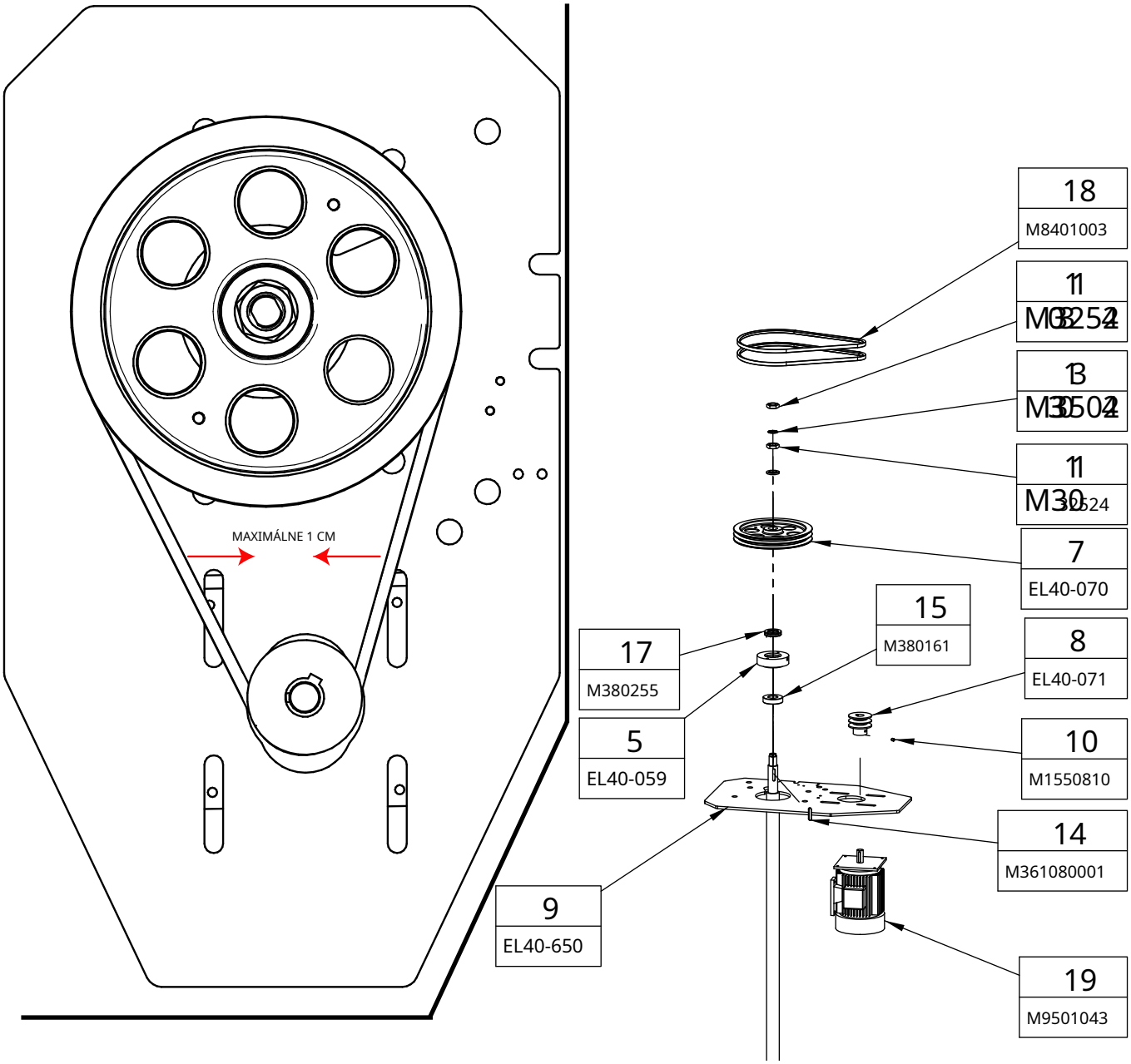

MOTOR MONTAGGIO CINGHIE BLÍZKOSŤ A PULEGGE

1) Odstráňte kartóny, aby ste chránili solevátor pred nárazom a uložte rôzne komponenty zostavy do zeme, aby mohli voľne pracovať na hlavnej konštrukcii (OBR. A).

2) Držte okraj steny a vždy držte stĺp vodorovne pomocou podpier a/alebo držiakov

3) Úplne odstráňte vodu zo stĺpcov P1 a P2, ponechajte len dištančnú trubicu; montare e upevnite držiak držiaka pre elektromotor (EL40-650 Obr. D), potom odstráňte tento priechod, upevnite veľkú kladku (EL40-070) na spodok, potom ju namontujte vzhľadom na podložku a pripevnite pištoľou in da bloccare trvalý režim.

4) Zatlačte cez malú páčku na chvoste motora (UPOZORNENIE, PLIGG BY MAL BYŤ VEĽMI PERFEKTNÝ PRE PAPUJA). Správnu polohu nájdete na obrázku B. avendo cura di montarli nel v nasledujúcom poradí:
predstavte rondella piana, poi sesternicu podanú a dôkladne ju prezreli; Vložím zubatú podložku a energicky zablokujem tutovku stiahnutou. (POUŽÍM PNEUMATICKÝ AVVITATOR)

5) Spolupracujte s vodičom pomocou kľúča prevodovky, ponúknite mu registračný kľúč a zapnite motor; Lev sa chystá natiahnuť a má 1 cm dlhý chvost

6) Piastrín Fissare s vitim motora BLÍZKOSTI SENZOR soft piastra. POZOR: maximálna vzdialenosť od blízkosti k rýchlosti kladky by mala byť 2/3 mm.

7) Fissare prime columnna k zemi, senza serrare uplne viti.

8) Analogicky umiestnite a pripevnite druhý stĺpik k zemi, jednoducho úplne utiahnite viti.

9) kontrolujte dokonalé meranie podľa popisu v LAYOUT v príručke a dokonalú kolmosť stĺpca. Hrubé črevo môže mať až 2 mm papagája druhu Dislivello tra. ÚPLNE RYBY V TASSELLI

1.8 ŠTRUKTÚRA UMIESTNENIA

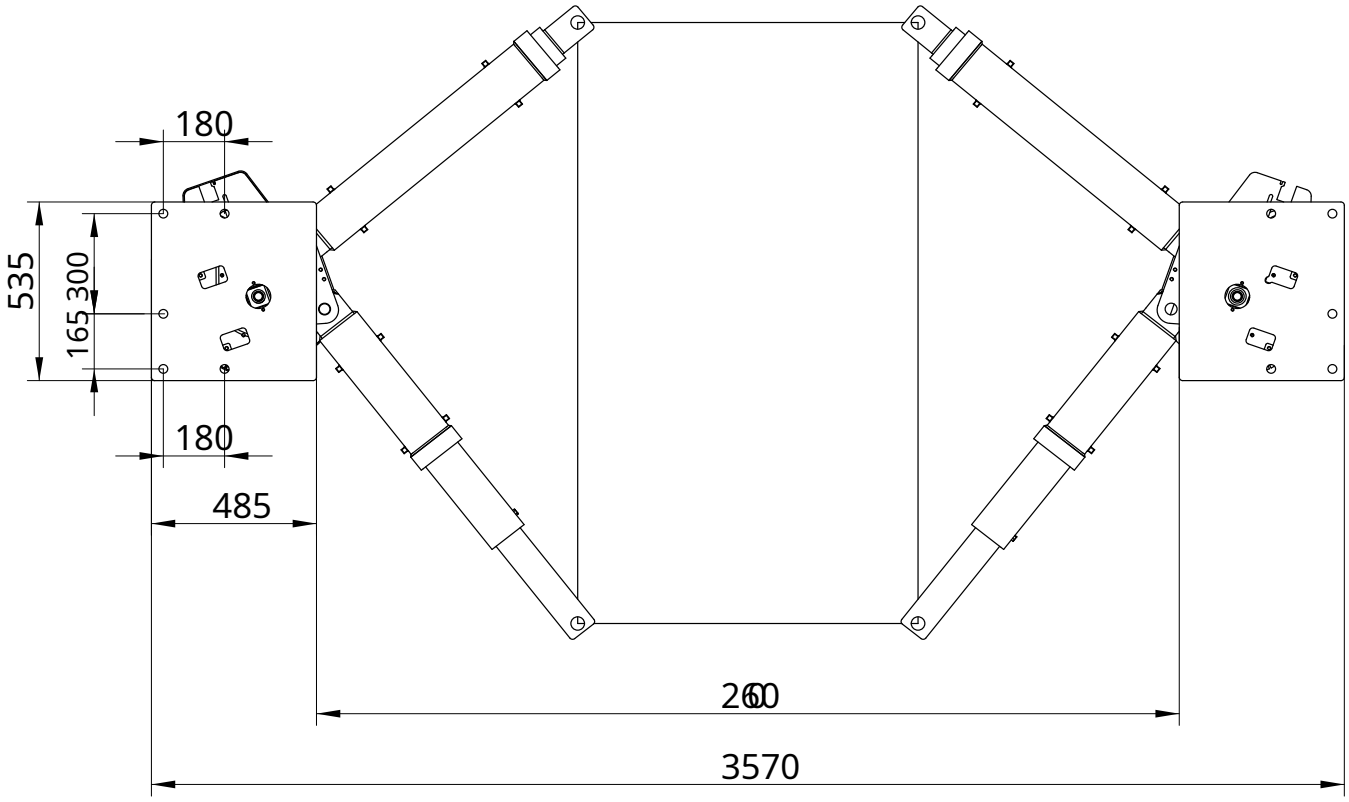

Obr. 10

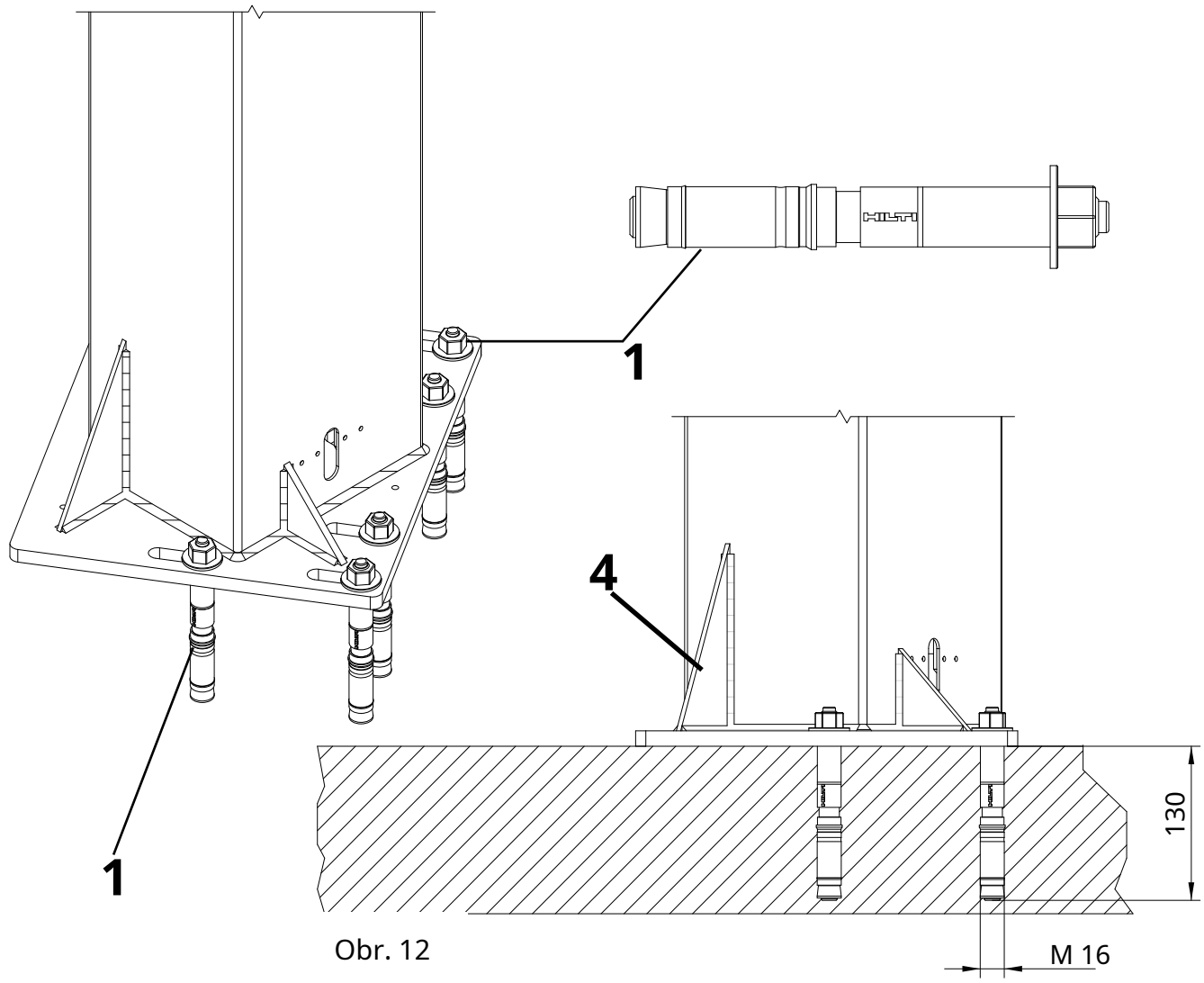

Obr. 12

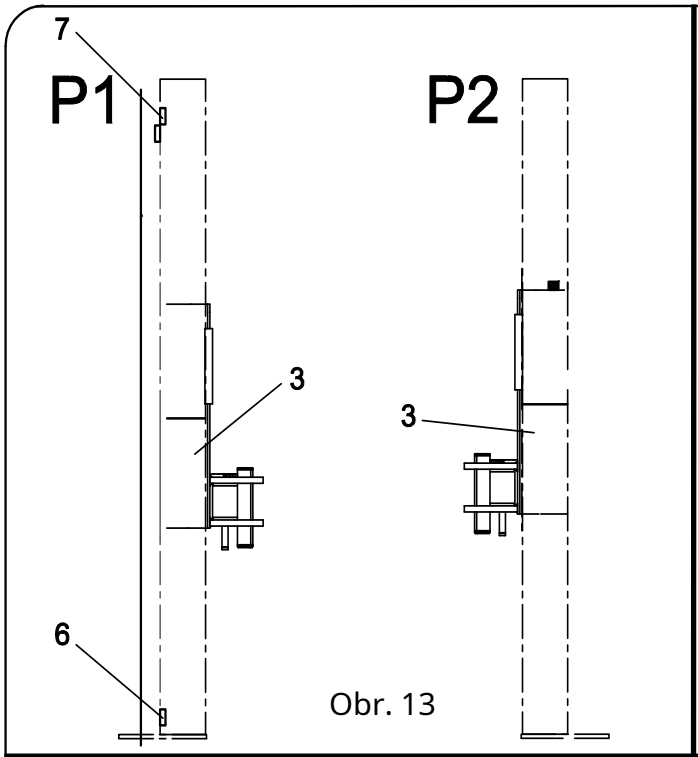

Obr. 13

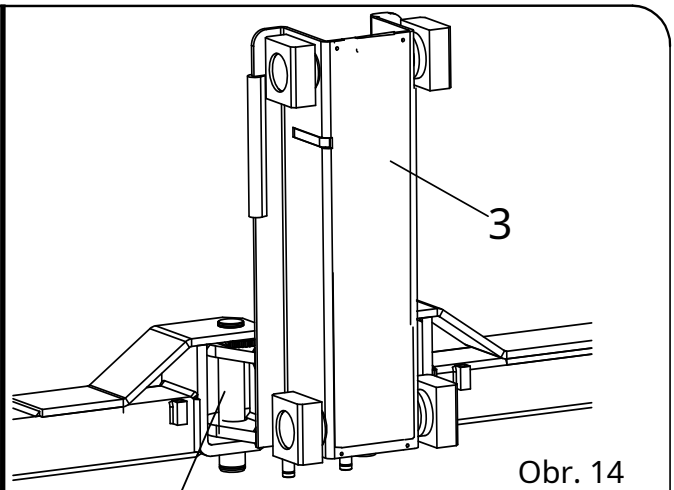

Obr. 14

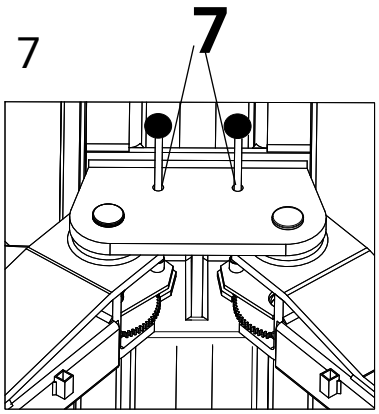

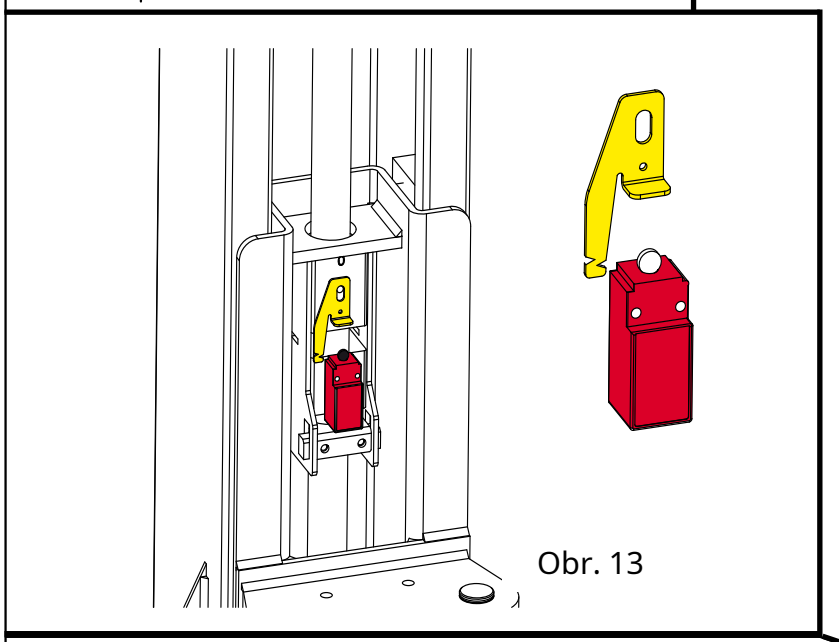

Obr. 13

Obr. 14

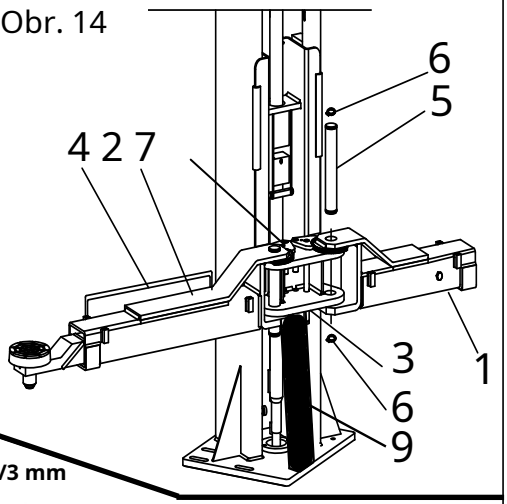

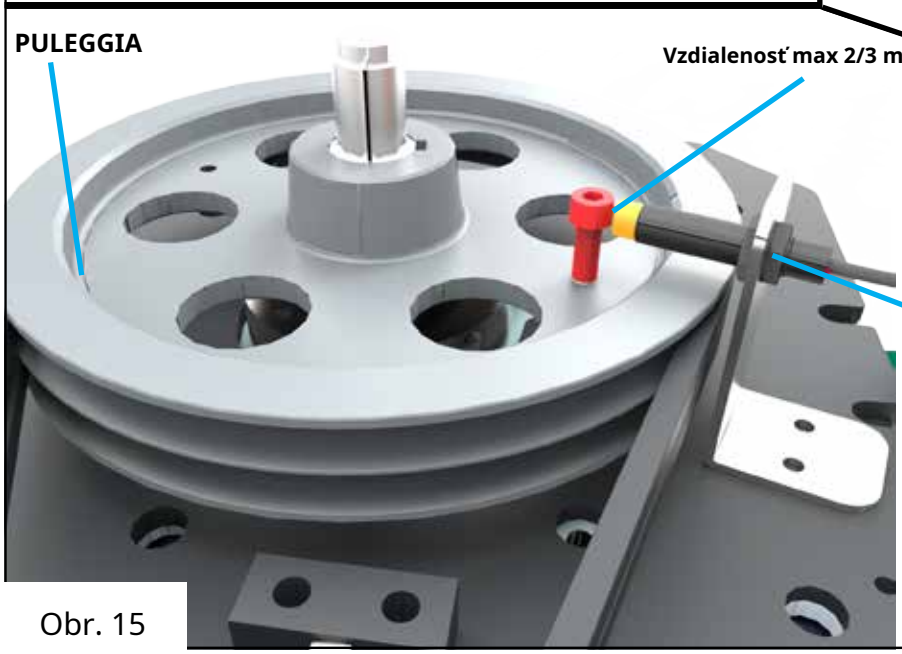

Obr. 15

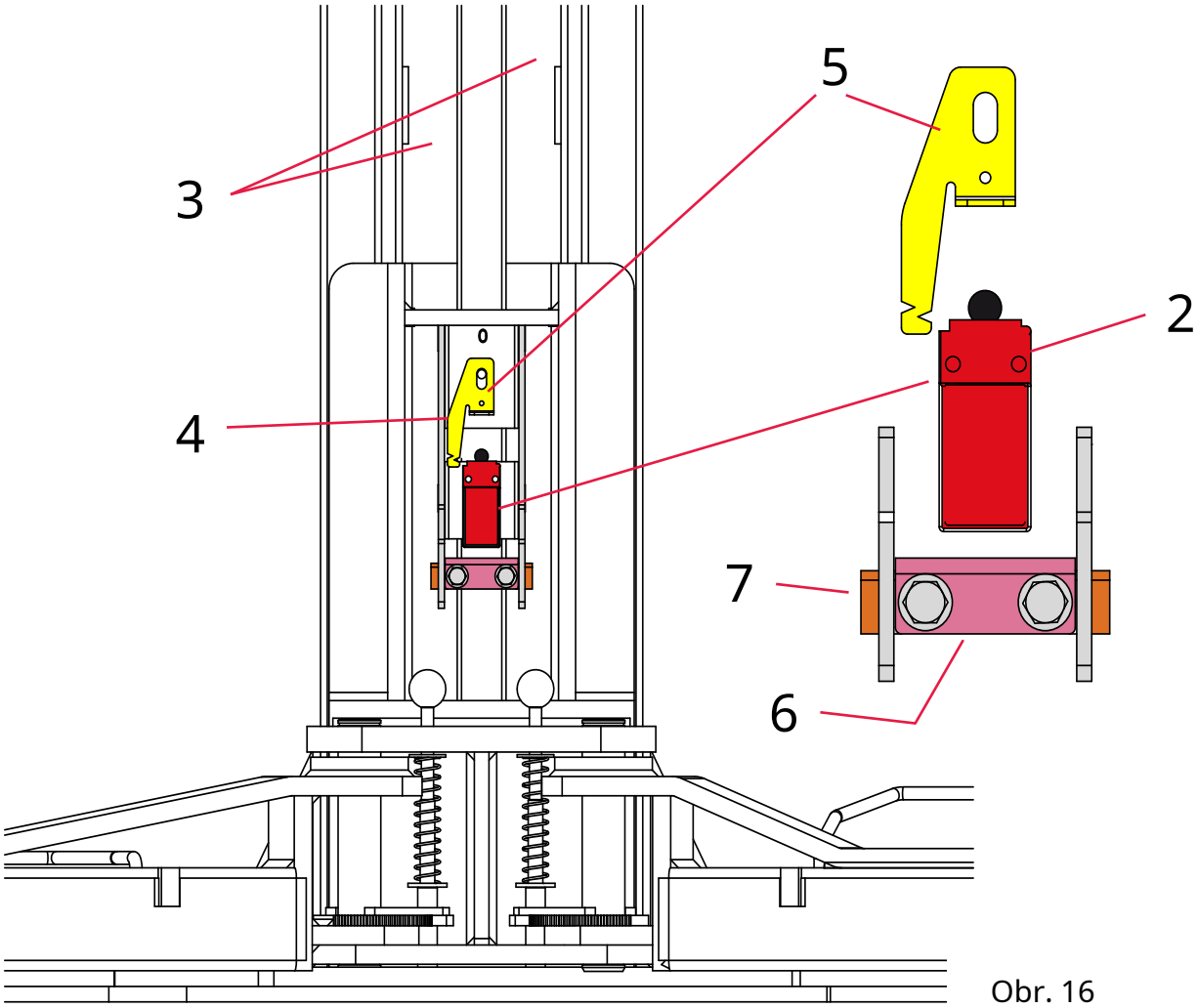

Obr. 16

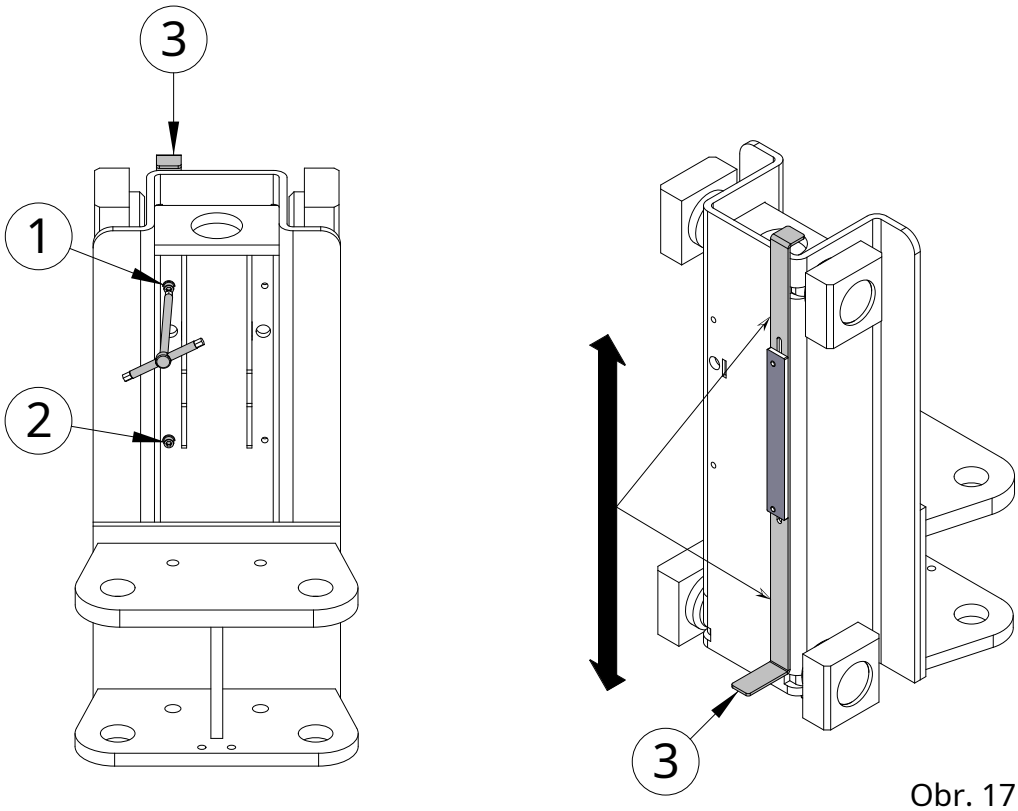

Obr. 17

1.9 BODY PRAVIDELNÉHO MAZANIA

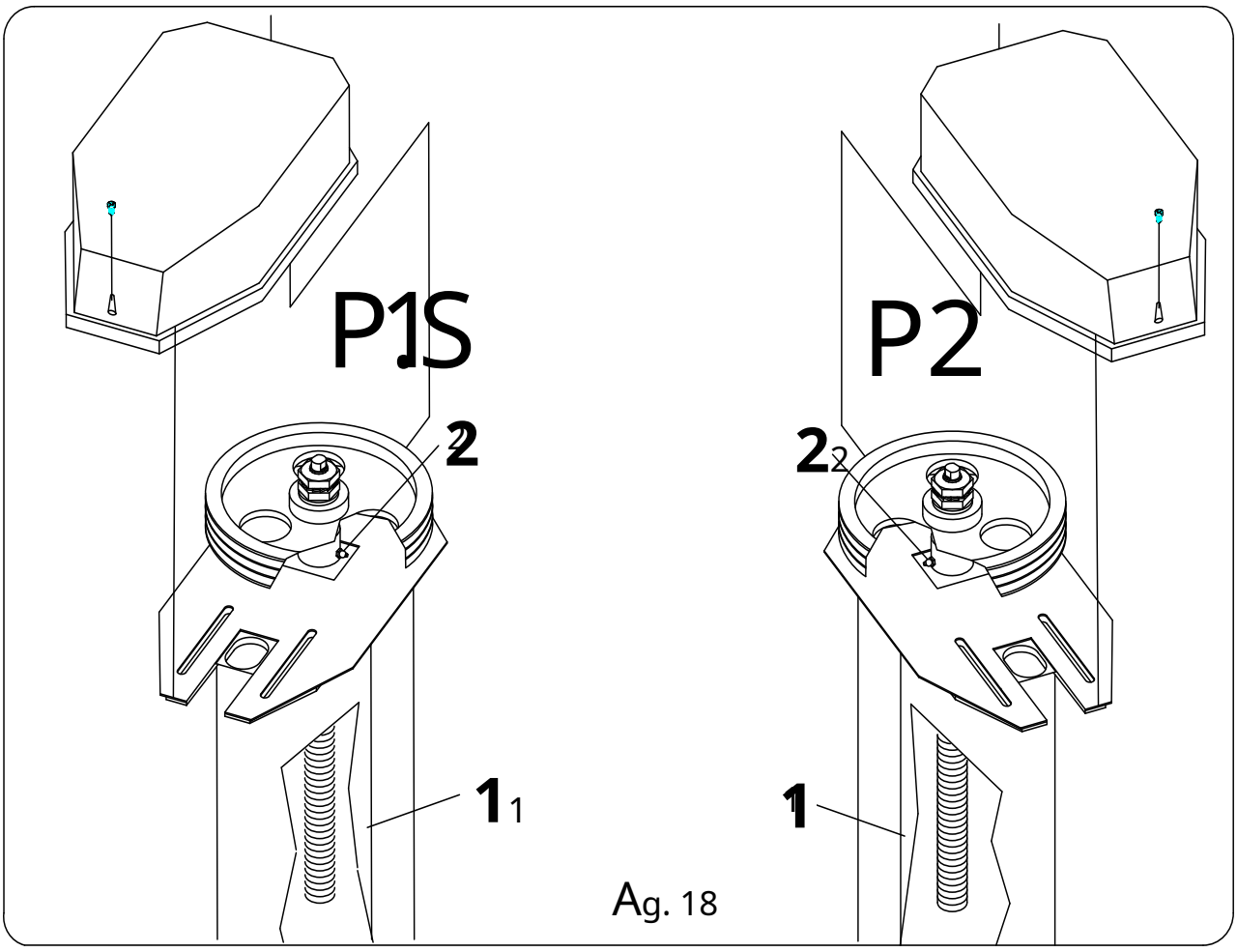

Ag. 18

1...9.1 CONTROLLO USURA CHIOCCIOLE

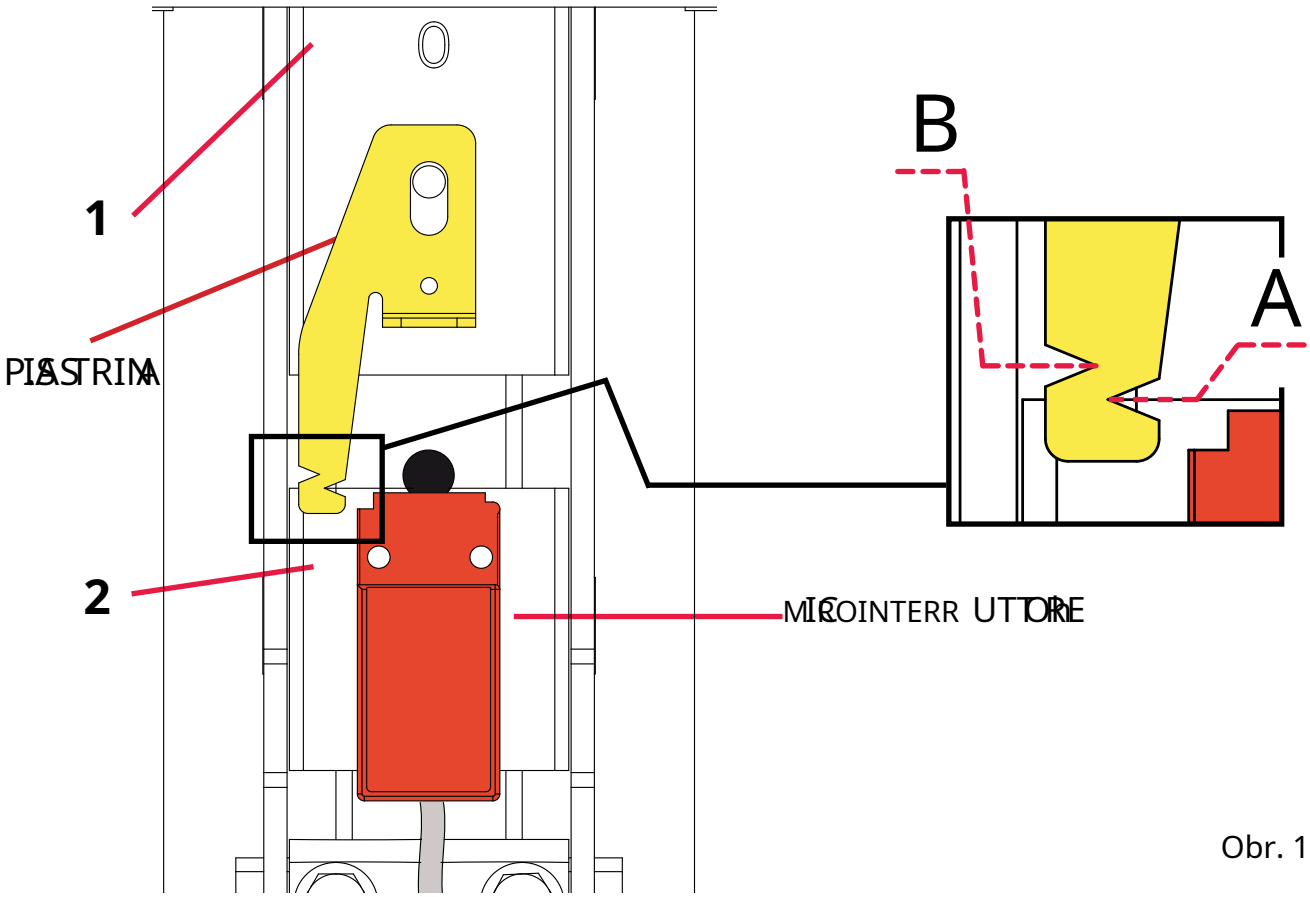

Obr. 19

TALIANČINA

2.0 PREMESS

Táto príručka obsahuje pokyny na inštaláciu, používanie a údržbu zdvíhacieho mosta s názvom „Zdvíhací most“. I ponti sollevatory **opísané v tomto librete,**sono progettati e l costruiti per sollevare automezzi al solo scope di effectuane la maintenance, la parazione e l pezione. Výkon konštrukcií popísaných v tomto návode závisí od pravidelnej prevádzky, hospodárnosti a životnosti mosta. Posledná časť manuálu, hlási stranu I can be fornite di ricambio.**Aby bolo čítanie praktickejšie, nasleduje most sollevatore jednoducho „most“.**

2.1 CERTIFIKÁCIA

Direttiva 2006/42/CE bežne známy ako “Direttiva Macchine”, presne tie podmienky, s ktorými môže byť stroj na trhu vynikajúci. Táto smernica predpisuje, že všetky strojové zariadenia možno komercializovať a uviesť do prevádzky, pokiaľ nie je zaručená bezpečnosť a zdravie osôb, domácich zvierat alebo iných osôb. Na potvrdenie súladu sollevatore s ustanoveniami riaditeľstva kalkulátora mu oznamujúca agentúra predloží marketingovú prémiu a exemplár stroja.

Nosič, ktorého náklady sú v súlade s ustanoveniami smernice 2006/42/ES, môže umožniť komukoľvek, kto je ponorený do trhu, postarať sa o bezpečnosť používateľa.

Sollevatore, prichádza quindi zaslaný zákazníkovi obdarovaný a sprevádzaný:

- Vyhovujúce priemerom CE
- Označenie CE
- Brožúra Návod na použitie
- Ovládacie prvky registrácie

2.1.1 SPOLUPRÁCA

Most prechádza statickým a dynamickým testovaním s modalitou podľa normy EN 1493:2 Podľa collaudo del ponte ďaleko odkaz tam relatívnu časť nel záznam di kontrollo.

Je povinné poznamenať, ako je popísané v tomto návode: Staviteľ sa zrieka akejkoľvek zodpovednosti za nedbalosť, zanedbanie údržby konštrukcie a nesprávne a iracionálne používanie kladkostroja.

Nedodržanie pokynov uvedených v tomto návode automaticky zruší záruku.

La Ditta sa zrieka akejkoľvek zodpovednosti za akúkoľvek príčinu spôsobenú nesprávnym používaním mosta a/alebo následnou úpravou bez súhlasu zákazníka.

PRE BEZPEČNÉ POUŽÍVANIE POPIS SOLLEVÁTORA PER AUTOVEICOLI V PREDLOŽENOM NÁVODE:

SÚHLAS:

- Použitie zdvíhača je povolené na uskutočnenie zdvíhania vozidla výlučne za účelom kontroly, údržby a/alebo opravy.
- Použitie výťahu je povolené výlučne na uskutočnenie zdvíhania vozidla v rámci hraníc prístavu a distribúcie nákladu uvedeného v tomto návode.
- Použitie sollevatore je súhlas len oprávneného personálu, v dobrom zdravotnom stave, zodpovedný a včas upozornený na svoj súhlas a riziká vyplývajúce z jeho používania
- Používanie sollevatore je povolené len vtedy, ak prevádzkovateľ úplne vysvetlí obsah tohto návodu.
- Použitie sollevatore je povolené len v rámci miestnej oblasti, s vylúčením atmosférických vplyvov ako sú: sneh, dážď, vietor atď.
- Použitie sollevatore podlieha súhlasu jedného operátora na jedno otočenie v bezpečnej polohe v priestore označenom vedľa príkazového poľa.

POVINNÉ:

- Je povinné, aby inštaláciu a údržbu mostíka vykonával iba kvalifikovaný personál a prísne dodržiavali pokyny uvedené v príručke.
- Je povinné nainštalovať sollevatore a overiť, či je prostredie, do ktorého ho chcete umiestniť, vetrané a správne osvetlené. (vyhnite sa jasným jasným písmam).
- Je povinné overiť, či je chodník pevný, ak máte v úmysle nainštalovať sollevatore if solid, piano, dokonale livellato v iných smeroch.
- Je povinné overiť, či je dlažba navrhnutá tak, aby vydržala očakávanú výšku stlačená presahom a či je podopretá základňou presahu.
- Je povinné umiestniť zdroj tepla alebo zariadenie schopné vyžarovať elektromagnetické žiarenie.
- Je povinné umiestniť zdvíhač tak, aby pri bežnom používaní s vozidlom neprekážal žiadnym pevným alebo mobilným prvkom na vozidle. Dávajte pozor na elektrický, vodný a plynový tlak.
- Je povinné, aby prevádzka zdvíhania a osádzania mosta alebo jeho časti bola absolútne bezpečná pri akomkoľvek zdvíhaní vody plánovanom v krajine, v ktorej má byť prevádzka.
- Sollevatore je povinné inštalovať na zem len s tasselli a viti typu, ktorý určil costruttore (podľa sollevatori ove určených).
- Pred spustením a obsluhou zdvíhača je povinné ovládať všetky integrované zdvíhacie orgány.
- Najprv je potrebné spustiť a spustiť kontrolu, či je bezpečnostné zariadenie správne nainštalované a funguje.
- Je povinné umiestniť vozidlo tak, ako je uvedené v tabuľke príručky a/alebo platné pre most.
- Oprava vozidla je povinná v čase podpory určenej kupujúcim vozidla.
- Je povinné, ak sa zdvihne prvých 200 mm a nasleduje prvý výstup, bude to kontrolovať stabilitu auta vo všetkých smeroch.
- Počas celého výjazdového kurzu je povinné neustále kontrolovať stabilitu mosta a správny a lineárny pohyb mosta.
- Pred vstupom do pracovného priestoru je povinné umiestniť zdvíhač do mechanicky zaistenej polohy pod príkazom (nižšie)
- Pred vstupom do pracovného priestoru je povinné nastaviť prepäťový držiak do polohy 0 (nula) uzamykateľného otočného držiaka umiestneného južne od príkazového boxu.
- Je povinné overiť, či montáž vozidla z južného mostíka nespôsobila šmyk vozňa.
- V čase začatia konania je povinné kontrolovať môjho osobného zástupcu v pracovnej oblasti, nie akúkoľvek osobu, zviera alebo vec alebo zviera alebo zviera zapojené do pohybu.
- Počas katastrofy je povinné neustále kontrolovať pohyb sollevatore a jeho nosiča, v prípade anomálie okamžite zasiahnuť v prípade núdze.
- Vždy, keď sa vyskytne anomália alebo anomália v prevádzke, je povinné zastaviť prevádzku kladkostroja a kontrolovať príčinu nepravidelnosti. V prípade pochybností interpelujem servisnú asistenciu stavebného inžiniera.
- Je povinné vypnúť elektrickú energiu a napätie, ak sa má zasiahnuť z dôvodu regulácie, opravy alebo údržby údržby.
- Je povinné vyleštiť alebo nainštalovať všetky lepidlá na signalizáciu nebezpečia prítomné na juhu.
- Je povinné vyleštiť sollevatore a odstrániť prípadné nečistoty z chodníka, pretože sa to stáva veľmi nebezpečné.
- Je povinné starostlivo dodržiavať všetky bežné a bežné zásahy údržby, ako je uvedené v tomto návode a pravidelnej kontroly, a zaznamenať si „záznam o kontrole“, ktorý je k nej pripojený.
- Je povinné vždy použiť originálnu licenciu kupujúceho.

E' VIETATO:

- Vyhnite sa používaniu západky nesprávnym a rôznym spôsobom, ako je uvedené v druhej kapitole: „DESTINAZIONE D'USO“ tohto návodu.
- E'vietato sollevare carichi s časťou sollevatore stesso (je to jeden pedál alebo jeho náležité soli bracci)
- Počas inštalácie výfukového systému v nebezpečnom prostredí kvôli horľavým a/alebo výbušným vlastnostiam alebo kvôli možnosti horľavých plynov alebo pár.
- Pred inštaláciou zdvíhača v atmosférickom prostredí.
- Pred inštaláciou zdvíhača v prostredí, ktoré nebude nasledovať po umývaní alebo sušení, alebo v obzvlášť prašnom prostredí.
- Inštalácia zdvíhača na palubu vozidla je jednoduchá
- E'life používa solevátor v prítomnosti silných magnetických polí.
- Držiak použite na uchytenie predmetov rôznych typov predpísaného typu (kufrík, kontajner alebo paleta) alebo ho použite ako montáž.

- E' vietato používajte sollevatore pe sollevare osobu alebo zviera.
- Musia sa používať vozidlá s osobami alebo zvieratami na palube
- Počas používania sollevatore je okolitá teplota nižšia ako 5 °C alebo vyššia ako 40 °C.
- Vozidlo samovoľne spôsobí kmitanie vo vozíku počas výjazdového a diskového manévru alebo počas dažďa.
- Bez prístupu do pracovného priestoru pod držiakom musí mať prvú pozíciu v mechanickom zabezpečení a mať pozíciu držiaka v pozícii
- Pri opustení závesu musí byť záves umiestnený v najnižšej nadmorskej výške v mechanickej bezpečnostnej polohe. Utesnite napájací zdroj a zaistite tmel zámkom.
- Na odstránenie alebo úpravu ochrany bezpečnostného zariadenia držiaka.
- Ak strana upraví vydavateľa, výrobca bude zodpovedný za okamžitú stratu záruky a bude priamo alebo nepriamo zodpovedný za akúkoľvek príčinu modifikovaného výrobcu.
- Zákazník podrobne neuvádza použitie príslušenstva.

3.0 VŠEOBECNÉ ŠTANDARDY BEZPEČNOSTI A PREVENCIE INFORMÁCIÍ

3.1 SPÔSOBILOSŤ A ABBIGLIÁCIA

Umožnite stroju a pracovnému prostrediu vhodný priestor s ohľadom na dobré a nasledujúce aspekty:

- Miesto musí byť bezpečné, bez prekážok, chránené pred atmosférickými vplyvmi. Z veliteľskej pozície musí byť operátor schopný vizualizovať všetky prekážky a používanú oblasť a okamžite zistiť prítomnosť neoprávnených osôb a predmetov, ktoré môžu spôsobiť nebezpečenstvo.

- Minimálna vzdialenosť od nebezpečného priestoru k stene priestorov, kde sa má výťah inštalovať, musí byť minimálne 70 cm. Osvetlenie v tejto oblasti by malo byť dobré, ale bez intenzívneho jasu a príjemnej atmosféry bez toho, aby ste museli používať bielizeň, ktorá si poradí s plynom alebo výparmi infiammabili.
- Vyhnite sa nevhodnému schvaľovaniu. Potrebbero hovorí o partii v pohybe mosta. V závislosti od platných právnych predpisov krajiny, v ktorej sa mostík používa, musí operátor, ktorý nepoužíva zariadenie zodpovedajúce pracovisku, povinne nosiť ochranné prostriedky na zabránenie úrazu, ako sú: prilba, okuliare, rukavice, vhodná obuv atď.

3.1.2 TRVALÝ BLOKOVÝ POHYB BRACC

- **POZOR: vôbec neodstraňujte bolesť z blokády pohybu ramena. Toto zariadenie je v súlade s normou 1493:2 Zrieka sa akejkoľvek zodpovednosti za bezpečné používanie mostíka sollevatore. Prítomnosť tohto zariadenia (obr. 6A) namontovaného južne od jazdného pruhu spôsobuje, že most nie je v súlade s aktuálnym smerom.**

3.2 EKOLÓGIA A ŠKODLIVOSŤ

- Most by sa nemal používať na umývanie, čistenie, skladovanie a čistenie automobilov.
- Rešpektovať platnú legislatívu na mieste inštalácie mosta, relatívne obmedzené použitie a minimum produktov požadovaných políciou a údržbou mosta; dostávať, koľko si objedná costruttore produktov tali.
- Ak chcete uzavrieť malý kanál, ktorý by mal byť vzácny v kvapaline, dajte a naznačte z nôh, ktoré sú v platnosti počas inštalácie mostíka.

3.3 BÚRANIE MOSTOV

Ak chcete minimalizovať produkty demolácie solevatori NON stratiť komponenty v životnom prostredí, ale ukáže sa špecializovaná farma na skladovanie palivového dreva.

Aby ste predišli environmentálnym rizikám, v prípade potreby vykonajte akékoľvek preventívne opatrenia:

- Hydraulická kvapalina oleodynamickej elektrárne, jej okruh a valec musia byť úplne malé. (viac prítomných)
- Pokračujte v montáži komponentov mostíka rozdelením do skupín zo zmiešaných materiálov, aby ste zabezpečili oddelený smrad papagájov.
- Hydraulická kvapalina by mala byť pogumovaná, železná a špeciálne navrhnutá. pokračujte na papagáj smaltimento z dočasných zásob papagájov, ktoré navštevujú všetky antiquinamentové nohy platné v krajine, kde sa most používa.

3.4 STUPEŇ NEBEZPEČENSTVA

Pri hlásení v tomto návode venujte pozornosť ďalšiemu znaku nebezpečenstva a dodržiavajte všetky bezpečnostné opatrenia.

Signalizujem nebezpečenstvo sono the tree livelli:

NEBEZPEČENSTVO: Vezmite prosím na vedomie, že popísaná operácia nie je dodržaná správne, čo môže spôsobiť vážne zranenie, smrť alebo riziko na pozdrav končí lungo.

UPOZORNENIE: Upozorňujeme, že ak sa popísaná operácia nedodrží správne, môže to spôsobiť vážne zranenie, Morte o riski a lungo končí na pozdrav.

UPOZORNENIE: Upozorňujeme, že popísaná operácia nie je vykonaná správne, môže to spôsobiť poškodenie stroja a/alebo túto osobu.

VAROVANIE: Dôsledné dodržiavanie nasledujúceho štandardu, ktorý neplatí, ako je popísané nižšie, môže spôsobiť neopraviteľnosť alebo poruchu. carli k osobe, zvieraťu a veci.

Spoločnosť Ditta sa zrieka akejkoľvek zodpovednosti za nedodržanie nižšie popísaných noriem bezpečnosti a prevencie zranení. La Ditta sa zrieka akejkoľvek zodpovednosti za akúkoľvek príčinu spôsobenú nesprávnym používaním mosta a/alebo následnou úpravou bez súhlasu zákazníka.

3.5 RIZIKOVÁ ZÓNA

- Pred inštaláciou mosta overte, že v nebezpečnej oblasti ohraničenej horským pásom neboli videné žiadne cudzie osoby alebo zvieratá (obr. 7).
- Urýchľuje len prechod osôb alebo zvierat v nebezpečnej oblasti vymedzenej pruhom (obr. 7), pri manévrovaní a v krátkych intervaloch a keď sa nezapne núdzový vypínač/vypínač (17 obr. 1).
- Na obrázku 7 je dôkaz, že oblasť mosta je ohrozená osobami alebo zvieratami. E' assolutato vietato avvicinarsi v tejto oblasti, ak je most v pohybe pre nebezpečného rappresentato gli organi mobile della macchina.

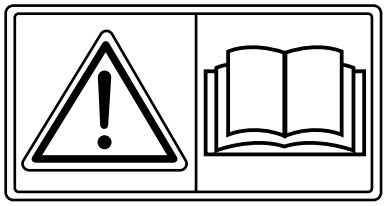

PRVÝ KRÁT NA OBSLUHU S IT LIGGERE BRIDGE OPATRNE

3.6 IDENTIFIKÁCIA SOLLEVÁTORA A POPIS PITTOGRAMU

Bezpečnostné signály (obr. 5) popísané v tomto návode sú hlásené na juh (obr. 6) a signalizujú situácie neistoty a nebezpečenstva.
Štítok by zostal vyleštený a okamžite by sa nahradil, ak by vznikol staccate alebo danneggiate.
Pozorne pochopte význam bezpečnostnej značky a dobre si ju zapamätajte:

1	Cieľové štruktúry				4	Ingrassaggiový stĺp
2	Targetta CE				5	Carico masívne
	A	Číslo série	ja	Potenza	6	Distribúcia carichi
	B	Typ	L	Stlačte tlak	7	Signál nebezpečenstva. Pred každou manipuláciou zastavte manipuláciu a prečítajte si návod na obsluhu
	C	Modello	M	Asorpcia	8	Signál nebezpečenstva. Možnosť caduta. Nesolný sulle pedál
	D	Carico Max			9	Známky nebezpečenstva cesoiatura piedi
	E	omša			10	Signál napätia v prítomnosti nebezpečenstva
	F	Rok nákladov				
	G	Napätie				
	H	Frekvencia				
3	Logo costruttore					

Most je tiež dodávaný s identifikačným terčom (2 Obr. 5A) vzhľadom na všetky rôzne verzie. Dátumy (A) a (B) by mal vždy uvádzať každý, kto potrebuje pomoc a usmernenie.

3.7 CIEĽ POUŽITIA

Produkty popísané v tomto návode sú určené a stoja výhradne na vykonanie prevádzky vozidla s výhradným rozsahom vykonania kontroly, údržby a/alebo opravy.

- **Držiak musí byť použitý výhradne pre zdvíhacie zariadenie vozidiel, rešpektujúc limity indikátora IDENTIFIKAČNÝ CIEĽ“ (2 Obr. 5A) a odsek 1.3 „CARICHI DISPOZÍCIA“ (Obr. 3);**

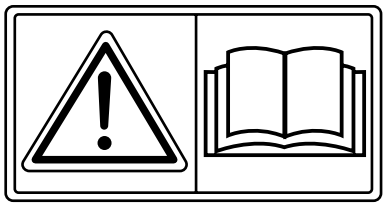

PRVÝ KRÁT NA OBSLUHU S IT LIGGERE BRIDGE OPATRNE

4.0 POHYB A INŠTALÁCIA

4.1 PREPRAVA A SCARICS

Nebezpečná prevádzka, preprava a zdvíhanie zdvíhača môžu byť nebezpečné, ak nie sú účinné

pozor: allontanare perciò tutti i non addetti; vyleštiť, vylepšiť a vytýčiť oblasť inštalácie; overiť integritu a primeranosť vody na likvidáciu; nedotknuteľnosť a vysoká podozrievavosť a nervozita v bezpečnej vzdialenosti; počas prepravy by snežný skúter nemal byť vzdialený viac ako 20 cm od chodníka; pozorne postupujte podľa nižšie uvedených pokynov; v prípade pochybností alebo neistoty nepretrvávajú.

Existujú rôzne súčasti jednoty imballato sollevatore s pripevnenou imbullonovanou paličkou, ktorá umožňuje bezpečný a bezpečný transport a pohyb. Preprava sollevatore imballato sa musí vykonať pomocou carrello transportatore na prednú časť nosiča.
Zabráňte počas pohybu sollevatore imballato alebo jednosťĺpovému subiscano urti alebo násilnej kolízii. Gli ingombri a hmotnosť sollevatore imballato sú uvedené na obr. 8.

4.2 INŠTALÁCIA

UPOZORNENIE: Všetky následné operácie inštalácie, nastavenia a zoradenia sa musia dodržiavať výlučne kvalifikovaných a zodpovedných pracovníkov, ktorí zaručujú prevádzku v súlade s bezpečnostnými normami platnými v oblasti elektrotechniky, strojárstva a konštrukcie.

NEBEZPEČENSTVO: Inštalácia, regulácia a zrútenie sollevatore sa správa v potenciálne nebezpečných, ľahkých prevádzkach pozorne si všimnite všetky nižšie popísané pokyny, v prípade, že sa slová vzbúria priamo Staviteľovi, zrieka sa akejkoľvek zodpovednosti za nedodržanie bezpečnostných noriem a zabránenie nešťastným hláseniam v tomto prípade.

NEBEZPEČENSTVO: V prípade inštalácie vašej soletty, ak musíte viac zvážiť hmotnosť sollevatore, je veľmi dobre predajná, s gli oportunný koeficient bezpečnosti, znižuje povrch podpery solenátoru. Takéto overenie je hodnotou / zodpovednosťou nadobúdateľa.

4.3 NADÁCIA

Držiak je podopretý prvou vrstvou zosilnenej minimálnej triedy „Rck 25“ (2500 N/mm).2) až do minimálneho priestoru 20 centimetrov a predĺženia aspoň 1,5 metra v mieste fissaggio. Cementový podklad by mal byť položený a dokonale správnym smerom a dostať ho na kompaktný terén. Gli ingombri celého chystaného sono reportati na obr. 2.
Alternatívne k prípone klavíra je možné naplánovať vytvorenie jedného základu (1 podstavec) s nasledujúcimi charakteristikami:
- Rozmery 4000x2000 mm
- Hĺbka 300 mm
- Ponožky triedy Rck 25
- Kotva Fe B 44K

4.4 UMIESTNENIE A INŠTALÁCIA KONŠTRUKCIE

UPOZORNENIE: V tejto fáze inštalácie NIE JE užitočné riadiť sa svetelnými elektrickými pripojeniami na kladkostroji.

4.4.1 UMIESTNENIE STĹPCA

1) Odstráňte kartón na ochranu solevátora pred nárazom a uložte rôzne komponenty zostavy do zeme, aby mohli voľne pracovať na hlavnej konštrukcii.
2) Umiestnenie pohodlného mostíka sollevatore avendo s minimálnym dostatočným priestorom, ako je znázornené na obrázku (Obr. 10).
3) Pripevnite pravý piaster výstuže (1 Obr. 8) na chodník a utiahnite držiak.
4) Po naklonení pravého okraja steny (1 obr. 8) a vždy držaní stĺpa (2 obr. 8) vodorovne pomocou podpier a/alebo držiakov zdvihnite stĺp (obr. 11) a podoprite piaster zo stĺpov P1. a P2 na zem.

Po umiestnení stĺpa do druhého uzemnenia prechádza špecifikované meranie (obr.10) do elektrickej dutiny na pripojenie.

5) Pokračujte i 7 pre priemer 16 mm pre trhlinu na zemi päty základne (1-2 Obr. 12).
6) Vložte do 7 štrbín M16 s rozširovaním (typ HILTI HSL-3G M16/50x188, alebo ekvivalent) (2 Obr. 12) s kladivkami.
7) Utiahnite otvory v doskách (2 Obr. 12) s uťahovacou kópiou na 100 Nm. Ak sa i tasselli obrátil na hlasovanie, nahradia ho typom maggiorato.
8) Aby ste kompenzovali nepružnosť chodníka a aby bola konštrukcia pevnejšia, podoprite ju kovovou hrúbkou.

4.4.1.2 CARRELLI ALIGNMENT

• Zmerajte výšku kolesa a skontrolujte, či rozdiel NIE JE väčší ako 4÷5 mm; eventuálne prebiehajú v nasledujúcom režime:

• Zaregistrujte jazdný pruh P1, svit a toggle i particolari 2 - 6 - 7, znázornené na obr. 16.

• Posuňte Carrello P1 o základnú dosku (2 Obr. 19) a uvoľnite rotáciu.

• Zabráňte vkladaniu chiocciole (1,2 Obr. 19) v smere alebo proti smeru hodinových ručičiek, aby ste kompenzovali počiatočný rozdiel medzi dvoma carrelli vzhľadom na to, že úplná rotácia chiocciole zodpovedá polohe vo výške 6 mm.

DÔLEŽITÉ: VYVARUJTE sa pokračovania v otáčaní frázy a stáleho úplného otáčania, aby sa cestujúci stále otáčal zadná korma carrella

4.4.3 MONTÁŽ OBVODU MOTORA A IMPULZU P1-P2

1) Noste kryt stĺpca v karte. (12 Obr. 1)

2) Nájdite relatívnu polohu snímača priblíženia s opačným koncom upínadla v nástavci a uistite sa, že je vycentrovaný rýchlosťou zaťahovania (obr. 15) s maximálnou vzdialenosťou 2 mm.

3) Noste elektrickú dutinu v opačnom stĺpci a kolegovia rešpektujúc vyhlášku predtlačenú na strane

5) Vložte sedlo prevodovej remenice a odstráňte puzdro tesnenia stĺpika.

DÔLEŽITÉ: Po prvom výstupnom/vypúšťacom cykle skontrolujte, či je príslušné filé rovnomerne namazané. V prípade potreby zopakujte rovnakú operáciu.

UPOZORNENIE: Povrch zdvihu (1 Obr. 18) a povrch odtoku pneumatiky (3 Obr. 16) na vnútornej strane stĺpika namažte podložkou mazivom typu podľa technického indikátora.

UPOZORNENIE: Pridanie oleja alebo maziva je len nevyhnutné: nadmerná prítomnosť maziva nezlepšuje mazanie.

Na povrch neumývajte ani nepoužívajte rozpúšťadlá. Ak je to potrebné, vymeňte mazací kryt použitím typu maziva uvedeného v „Technickej tabuľke“.

Pri bežnej manipulácii si pozrite návod na použitie v odseku

4.4.4 KOLEGÁCIA VŠETKO ELEKTRICKÉ TELO

4.4.4.1 KOLEGÁCIA ELEKTRICKÝCH MOTOROV

Po dutine elektromotora prejdite elektrickou dutinou, ktorá žiari zo stĺpca P1 cez tlakovú dutinu, pripevnite ju k uzáveru druhej dutiny, ako je znázornené na obr. 4.

POZOR:

- Elektrické napätie uvedené na solevátorovom boxe musí zodpovedať napätiu uvedenému na solevátorovom boxe.
- Elektrická doska musí byť vybavená nákladným všeobecným vypínačom a druhou inštaláciou podľa predpisov platných v krajine použitia.
- Zatvorte prívodný otvor, ktorý vedie z hornej časti stĺpca P1 k podávaciemu stolu v súlade s predpismi platnými v krajine použitia.
- Spotrebič, ktorý vybíja elektrickú energiu do ovládacej skrinky sollevatore, musí spĺňať predpisy krajiny použitia.
- Minimálny požadovaný elektrický výkon je 5 kW.
- Minimálna vzdialenosť elektrického vedenia napájacieho obvodu musí byť 2,5 mm^2...

4.4.5 NARIADENIE TABUĽKY A BEZPEČNOSTNÝCH ZARIADENÍ

1) Napnite vedenie a otočte ovládací spínač (19 Obr. 1) do polohy ON (1).
2) Najprv pulzujte VÝSTUP (19 Obr. 1), ak motor nepracuje, skontrolujte správnu polohu mechanizmu (Obr. 15), prípadne nastavte a odblokujte.
3) Ruotare novo prvý pulzujúci SALITA (19 Obr. 1) a Carrelli (5 Obr. 1) devono salire. Ak auto nie je soľ, napätie zo zadnej časti a invertoru sa zvýši v dôsledku spodnej časti elektrickej priehrady v zadnej časti plniaceho otvoru.

VAROVANIE: Neprevracajte spojku motora. Pokúste sa upraviť správnu funkciu finecorsy.

5) Najprv pulz DISCESA (18 Obr. 1) a čelom k úplnému vyloženiu jazdného pruhu ovládajte dolnú jemnú karsu (6 Obr. 13), aby ste zastavili hlavný motor v najnižšej časti jazdného pruhu P1, ak zastavuje chodník.
6) Najprv stlačte tlačidlo EXIT (19 Obr. 1) a prenesením rázvoru do najvyššej nadmorskej výšky skontrolujte, či horná jemná vzpera (7 Obr. 13) zastaví motor, keď je daná vzdialenosť medzi rázvorom a hornou medzerou stĺpika. 50 mm cca.
7) Namontujte diely stĺpa do vane (12-14 Obr.1).

4.4.6 MONTÁŽ BRACCI

1) Ovládajte núdzový vypínač (17 Obr. 1), ak je v polohe ON (1), prípadne ho spustite.
2) Prvý pulz SALITA (19 Obr. 1) a druhý Carrelliho (4 Obr. 1) pridali výšku 50 cm. cca.
3) Umiestnite konzoly (1 a 2 Obr. 14) v tesnej blízkosti vozíka (3 Obr. 14) tak, aby chránili vlnitý štít smerom k hrudnej kosti zdvíhača. Na tento účel sa počíta s možnosťou zvrátenia pozície útoku pravého, krátkeho a dlhého, horného južného pruhu ľavého stĺpca zakúpeného, ak získate túto pozíciu, ako aj spodný horný stĺp, pričom vždy dodržíte ochrana pred vzburou vždy verso sternum sollevatore.
4) Zmontujte príslušné konzoly a rámy cez skrutku (5 Obr. 14) a zaistite ich na koncoch pružnými krúžkami (6 Obr. 14). Venujte veľkú pozornosť správnemu umiestneniu konzoly proti rotácii (7 Obr. 14), potom ju uvoľnite potiahnutím nahor, aby ste uľahčili montáž konzoly.
5) Najprv pulz DISCESA (18 Obr. 1) a preneste do carrelli všetky minima altezza. Ovládajte konzoly bez cesty bez toho, aby zasahovali do chodníka. Prípadne regulujte spodnú jemnú korzu stĺpika (6 Obr. 13).
6) NEODSTRAŇUJTE zariadenie vystužovacieho bloku (obr. 6A) v súlade s normou 1493:2 Porušenie tohto pravidla bude mať za následok zrušenie občianskoprávnej a trestnoprávnej zodpovednosti v prípade incidentu zo strany objednávateľa.

POZOR

Jemná korza musí zasiahnuť predovšetkým vtedy, ak je pavimento škodlivé pre bracci tocchino tak, že jemná korza nesmie zasahovať do bezpečnosti. Mikro zarovnanie kolies by malo nastať vtedy, keď je koleso hrubé aspoň 5 mm.

4.4.7 APLIKÁCIA APLIKAČNÉHO CIEĽA A PITTOGRAM

1) Naneste lepiaci terč na žehličku podľa schémy na obrázku

UPOZORNENIE: Nedostatočná aplikácia terča spôsobuje zhoršenie záručných podmienok a zhoršenie kvality sponsabilità kosruttore da ogni danno derivát z používania sollevatore.

V prípade poškodenia, znehodnotenia s následnou nezákonnosťou alebo výmenou jedného alebo viacerých terčov solevátora kontaktujte predajcu s uvedením čísla pozície uvedeného v schéme Prihláste sa, kto uzná, že je to možné, nový štítok na správnom mieste pod nožom.

5.0 NÁVOD NA POUŽITIE

VAROVANIE: Neprevracajte spojku motora. Pokúste sa upraviť správnu funkciu finecorsy.

UPOZORNENIE: Primárny efekt je v prevádzke južne od príkazového poľa, ak sa v okolí nikto nenachádza-ze sollevatore.

5.1 PRÍKAZ BOX

Všetky funkcie ovládacieho panela sú typu „pracovný dar“, ktorý vyžaduje prítomnosť operátora na riadenie prevádzky sollevatore. Správna poloha operátora je uvedená na obrázku 7.
Z veliteľského stanovišťa budú hlásené tieto operácie:

5.1.1 NÚDZOVÝ/VYPÍNAČ

- Otočením núdzového vypínača (17 Obr. 1) do polohy 0 (VYP.) vypínač úplne funguje.
- Táto operácia vždy vyžaduje prístup ku všetkým pracovným oblastiam pod nakladačom.
- Hlásenie núdzového vypínača v polohe 1 (ON), ak ste povolili prevádzku mostíka.

V prípade poruchy alebo chuti jedného alebo viacerých komponentov v prípade anomálie alebo poruchy napájacieho okruhu situácia neexistuje posadený SOLLEVATOR je vybavený zariadením na pripojenie elektrického vedenia, ktoré umožňuje izoláciu stroja. Na druhej strane výstupné a diskové príkazy sú typu „a uomo presente“ (ako je udržiavané), pre ktoré v prípade poruchy napájacieho okruhu nie je možné intempestivo ani zastavenie Toto je stav príkaz spracovávajúci sezionatore, nie výsledok carico alebo neefektívnosti ochranného zariadenia.

Pohyblivá časť počas pohybu prichádza, ktorá sa vždy zastaví v prípade poruchy napájacieho obvodu. K ripristine z napájací obvod nevydrží nebezpečné podmienky alebo pohyb spínača musí obsluha aktivovať ručne pri voľbe príkazu na jeho udržanie.

UPOZORNENIE: Pred prístupom do všetkých oblastí je povinné prepnúť núdzový vypínač (17 Obr. 1) do polohy 0 (OFF). lavoro pod mostom.

5.1.3 TLAČNÝ VÝSTUP

- Pozri tiež „5.2 POSTUP ODSTRAŇOVANIA“
- Núdzový spínač/spínač (17 Obr. 1) ovládajte buď v poz. 1 (ON), aby sa to nakoniec rozbehlo.
- Najprv pulz SALITA (19 Obr. 1) jemne do rozsahu výšky špirály.

5.1.4 PUZUJÚCE DISCÉZY

- Pozri tiež „5.3 POSTUP PRE KAŽDÝ DISCES“
- Najprv pulz DISCESA (18 Obr. 1) jemný k pomeru voltaickej nadmorskej výšky.

5.2 POSTUP RIEŠENIA

- E' viatato sovraccaricare il ponte: l'use del ponte je povolené len na pristátie v rámci letáku uvedeného na tabuli „DI-STRIBUZIONE CARICHI“ (obr. 3), umiestnenie povinného gli automezzi sul ponte takýmto spôsobom súčasne nasleduje podmienky stanovené v európskom nariadení EN 1493:1998+A1:2

1) Hmotnosť nosiča vozidla vyjadrená ako súčet 2 bodov Q1 a Q2 (pozri symbol na obr. 3) nesmie prekročiť maximálnu nosnosť nosiča (Qmax);

- Q1+Q2 ≤ Qmax (4 000 kg)

2) Drahé Q1 masívne (Q1max) polohy ľahostajne mäkké kópie krátkych alebo dlhých podprseniek by nemali presahovať:

- 3000 kg (Q1max ≤ 3000 kg), ako je uvedené na obr. 3

Ditta sa zrieka akejkoľvek zodpovednosti za krádež osôb, zvierat alebo vecí z dôvodu nedostatočnej starostlivosti istruzioni appena popis a/alebo všetky 'nesprávne použitie mosta non contemplati nel prítomného libreta.

Ak chcete prejsť na sollevamento dell'automezzo, postupujte podľa nasledujúceho režimu:

- Ovládajte che i bracci siano ruotati verso kormu sollevatore takým spôsobom, aby nezasahoval do vjazdu auta do kolóny.
- Preneste automobil cez stĺpik sollevatore.
- Ruotare i bracci a spilare predĺžené takým spôsobom, že tlmič Siano je umiestnený v súlade s očakávaným bodom zdvihu, ako je uvedené na konštruktérovi automobilu.
- Núdzový spínač/spínač (17 Obr. 1) ovládajte buď v poz. 1 (ON), aby sa to nakoniec rozbehlo.
- Najprv pulzujte SALITA (19 Obr. 1) a zdvihnite automezzo o 10 cm.
- Skontrolujte správne vloženie gumeného tampónu.
- Skontrolujte stabilitu vozidla.
- Najprv pulzujte SALITA (19 Obr. 1) a pokračujte s ním, aby ste zapli automobil.
- Pred prístupom do všetkých pracovných zón nastavte núdzový spínač/nastavenia (17 Obr. 1) do polohy 0 (VYPNUTÉ).

5.3 POSTUP PODĽA DISKU

Ak chcete prejsť k diskusu dell'automezzo, pracujte v nasledujúcom režime:

- Núdzový spínač/spínač (17 Obr. 1) ovládajte buď v poz. 1 (ON), aby sa to nakoniec rozbehlo.
- Prvý pulz DISCESA (18 Obr. 1) a nesený v carrelli all minima altezza.
- Núdzový spínač/nastavenia (17 Obr. 1) otočte do polohy 0 (VYPNUTÉ)
- Ruotare a bracci otáčajú kormou sollevatore tak, aby sa nedostali do zadnej časti auta.
- Preneste auto na fuori oblasti povstania.

5.4 BEZPEČNOSTNÉ ZARIADENIE

POZOR: Nasledujúce bezpečnostné zariadenia by nemali byť nevyhnutne spútané alebo uzamknuté, ale mali by byť vždy na svojom mieste najlepší stav účinnosti:

- Príkazové pole „a uomo presente“: všetky funkcie vyžadujúce prítomnosť operátora na riadenie prevádzky sollevátora.
- Núdzový spínač/Nastavenie (17 Obr. 1): otočenie do polohy 0 (OFF) zabraňuje prevádzke kladkostroja.
- Uistite sa, že používate ochranné výstuhy (10-13 Obr. 1), aby ste zabránili prípadnej zlomenine chodidla osoby počas záverečnej fázy výstuže.
- Bočná ochrana hrubého čreva (4 Obr. 12) zabraňuje prípadnému opotrebovaniu chodidla osoby počas záverečnej fázy carrello.
- Zaistite mechanizmus proti otáčaniu konzoly s automatickým vložením (7 Obr. 14): zabraňuje otáčaniu konzoly na zdvihnutom vozíku počas zdvíhania.
- Základná doska zabezpečuje vlastné carrello: podporuje vozík v prípade rozbitia nosiča základnej dosky.
- Jemný kurz v minimálnej výške (6 Obr. 13) a maximálnej výške (7 Obr. 13): spevnite motor tak, aby kurz auta nemohol prekročiť túto rýchlosť.

- Ochrana proti vychýleniu: zariadenie zabraňuje náhodnému vychýleniu kolies zásahom impulzného obvodu reklamy (CONTAGIRI) (obr.15)
- Pomocný elektrický obvod pri nízkom napätí: tento obvod nespôsobuje „elektrický šok“.
- Trvalá blokáda bracci (obr. 6A)

5.5 NÚDZOVÉ CHOROBY

POZOR:

Mali by sa dodržiavať iba tieto operácie:

- Keď most nezhorí kvôli elektrickému alebo mechanickému vkusu alebo kvôli nedostatku elektrickej energie.
- V prípade absolútnej nevyhnutnosti;
- Poskytuje jedinú kvalifikáciu addetto;
- Vymedzenie plochy skládky a jej sprístupnenie pre jeden prístavok

Ručne pristavte vozidlo na zem tak, že s ním pôjdete rovno, s primeraným kolesom, vyberte kladkostroj a postupujte takto: 1) Nasaďte kladkostroj na prívodné vedenie

2) Ovládajte oblasť ohrozujúcej osoby, zvierat alebo vecí, ktoré sú nebezpečné.

2) Určite ochranu osôb, ktoré vysielajú.

3) Agire s chiave adatta sull'apposita sede della vite di sollevamento ruotando v zmysle antiorario pokuta, aby vozidlo na zem.

6.0 MANIPULÁCIA

Vengono pokračuje vo vypracúvaní rôznych manutenzionových operácií. Malé náklady na cvičenie odolného stroja závisia na druhej strane od nákladov na údržbu prevádzky.

POZOR: V čase zásahu je nadpis informatívny a vzťahuje sa na bežné podmienky požiaru infatti bude mať rozdiely v závislosti od typu služby, viac či menej prašného prostredia, frekvencie používania atď. V prípadoch závažnejších stavov možno vykonať postupnú manipuláciu.

6.1 SKONTROLUJTE ZABEZPEČOVACIE ZARIADENIE (OD PRVÉHO INŠTALÁTORA STOLU V OBSLUHE MOSTÍKA)

POZOR. Operácia opísaná nižšie by mala nasledovať po desivom riešení.

6.1.1 NÚDZOVÝ VYPÍNAČ/NASTAVOVAČ

1) Ovládajte núdzový spínač/spínač (17 Obr.1) buď v poz. 1 (ON), aby sa to nakoniec rozbehlo.
2) Najprv pulzujúca SALITA/DISCESA
3) Súčasné spustenie núdzového vypínača/spínača nastavenia (17 Obr. 1) do polohy 0 (VYPNUTÉ) a zapnutie, ak má dôjsť k aretácii.

6.1.2 KONTROLA OPOTREBENIA MADREVITI

1) Držte jemné carrelli vo výške stĺpca.
2) Preneste tesnenie (12 Obr. 1) kolóny. Kontroloval som vzdialenosť medzi hornou nosnou rúrou (1 Obr. 19) a spodnou bezpečnou rúrou (2 Obr. 19), na konci stĺpika, alebo stlačenú medzi 23 a 24 mm.
3) Na uľahčenie ovládania si pozrite pásik (A Obr. 19). Pre správnu inštaláciu by horná časť spodnej bezpečnej základnej dosky (2 Obr. 19) mala priliehať k pásiku.

POZOR

Keď referencia dosiahne horný povrch bezpečnej základnej dosky (2 Obr. 19) je potrebné vymeniť nosnú základnú dosku (1 Obr. 19)

6.1.3 MINIMÁLNA KONTROLA FINECORSA A ALTEZZA HMOTA

1) Najprv pulzujúca DISCESA (18 Obr. 1) smerujúca úplne k zemi a spodná časť finecorsa controllare che il finecorsa dolná (6 Obr. 13) zablokuje motor, keď je vzdialenosť medzi i carrelli ed il suterénom cca 15 mm.
   Ak je to potrebné, regolujte STAFFA (3 obr. 17), zahrejte viti (1-2 obr. 17) a pohybujte stessou ako spiegato na obr.
2) Najprv pulzujúcu SALITA (19 Obr. 1), posuňte rázvor do najvyššej výšky a skontrolujte, či horná jemná vzpera (7 Obr. 13) zastaví motor, keď je vzdialenosť medzi rázvorom a medzerou horného stĺpika 50 mm. cca.
3) Ak zastavenie vozidiel nezodpovedá bežnému predpisu, poloha relatívnej finecorsy.

6.1.4 NÁRAZNÍK S GUMOVÝM HLÁŠENÍM

Overte stav ochrany papagája, ak je opotrebovaný alebo zhnitý, vymeňte ho.

6.2 BEŽNÁ MANIPULÁCIA

Oheň zakladá	V zabezpečovacom zariadení nebudem týmto očividným spôsobom overovať žiadnu indikáciu.
	Kontrolujeme stav infiltrácie cuscinetti do gule po incízii hrubého čreva (2 Obr.18) a prípadne infiltrujeme trávou obyčajnou.
Povedal Ogni	Effettuare la sollevatore polícia, pričom dbajú najmä na prítomnosť prípadných cudzích osôb spôsobenú poruchou zabezpečovacích zariadení alebo elektrických mechanizmov.
	POZOR
	Na odstránenie spór alebo zvyškov zo stroja nepoužívajte árie, kvapky vody ani agresívne chemické suspenzie.
Oheň 3 mesiace	Účinnosť zemného prípravku budem kontrolovať riadením utiahnutia platní a prípadne dotiahnutím silomerom (viď tabuľka uťahovania)
	Skontrolujte utiahnutie pomocou bulloneria a prípadne utiahnutie pomocou dynamometra (pozri tabuľku spolu s uťahovaním)
	Ak chcete dostať do cesta cestné nečistoty, použite GRASSO TEXACO MULTIFAK EP2 alebo ekvivalent
Požiar 6 mesiacov	Pridajte multifunkčné lítiové mazivo a chiocciole na všeobecné mazanie
	Skontrolujte správne napnutie reťaze (prítomné)
	Skontrolujte všetky tesárske komponenty a mechanizmy, aby ste si overili, že neexistujú žiadne anomálie alebo nepríjemnosti

STOLNÝ OLEJ NA HYDRAULICKÝ IMPIANT	
ZNAČKA	HYDRAULICKÉ OVLÁDANIE
API	CIS 32
MOBILNÝ OLEJ	DTE24
SHELL	TELLUS 32
TO JE ONO	NUTO HP
BP	ENERGETIKA HLP65
AGIP	OSO 35
FINA	HYDRAN 31

STOLOVÁ TRÁVA NA MAZANIE	
ZNAČKA	HYDRAULICKÉ OVLÁDANIE
API	PIGREASE LT-S
MOBILNÝ OLEJ	46 MOBILPLEX
SHELL	ALVANIA EP
TO JE ONO	BEACON EP
BP	POWER GREASE LS 1 EP
AGIP	GR.MU EP
FINA	MARSON EPL 1

KÓPIA SLUŽBY ZA RÝCHLO A DADI S METRICKÝM VSTUPOM PG							
M6 Nm 1 kg	M8 Nm 25 2,5 kg	M1 Nm 50 5,1 kg	M1 Nm 87 8,9 kg	M14 Nm 138 14,1 kg	M1 Nm 210 21,5 kg	M18 Nm 289 29,5 kg	M2 Nm 412 42 kg
M2 Nm 559 57 kg	M24 Nm 711 72 kg	M27 Nm 1049 107 kg	M30 Nm 1422 145 kg				

7.0 VÝSKUM AKO ED POHODLIE

PROBLÉM	MOŽNÁ PRÍČINA	ZÁSAH
- Solevátor nefunguje. Nessuna dôvody.	- Núdzový vypínač/Nastavenie v polohe O (OFF) - Intervening finecorsa (2 Obr. 16) - Pripojenie cavo. - Poistková poistka.	- Núdzový spínač/spínač nastavení nastavte do polohy I (ON). - Pozri 6.1.3 - Overte príčinu. - Ovládajte pripojenie. - Náhrada.
- Predveďte pulzujúci OUTPUT (19 Obr.1) nessun pohybu sollevatore.	- Zasahovala výška Finecorsa max.	- Ovládaj ma - Ovládaj ma
- Premenujte pulzujúce DISCESA (18 Obr. 1) a neprší Carrelli.	- Zásah Finecorsa min.altezza. - Mechanicky blokovaný jazdný pruh.	- Ovládaj ma - Ovládaj ma - Vytiahnite a zablokujte vozík

NEBEZPEČENSTVO

Nielen, že tieto operácie nie sú popísané v tomto návode, ale aj bezpečnostné zariadenie alebo výpadok elektrickej energie, ktoré môžu spôsobiť vážne poškodenie dotknutej osoby.

V takom prípade, ak neriskujete, že sa problémom vyhnete, musíte mať účinnú kontrolu a zásah bez toho, aby ste to naznačovali, nezotrvávajte, ale obráťte sa na asistenčnú službu.

7.1 STRANY NEVYMENITEĽNÉ

Nariadenie víťaznej strany by malo mať nasledujúci účinok a malo by obsahovať nasledujúce údaje:

- Sollevatore typ, verzia a ŠPZ. Na identifikáciu toho, kto je obdarený týmito atribútmi, sú na Targhette vyrazené tri dátumy (20 Obr.1)
- Tavola číslo ricambi a particolare číslo.
- Popis konkrétnej a najbohatšej veličiny.
- Mezzo na ceste. V tomto prípade hlas nie je špecifikovaný, hovorí, ale venovanie tejto službe konkrétneho lieku nereaguje na prípadné oneskorenie dodávky z dôvodu vyššej moci.

Stráviť prepravu, ak mám vždy v úmysle byť v blízkosti príjemcu. The merce viaggia a riski e pericolo of committen anche sa predáva zadarmo destinácia.

V najbohatšom prípade odkazujú na jediné číslo na pozícii rovnakého pezzo della tavola ricambi.

9 .1 ELEKTRICKÁ SCHÉMA

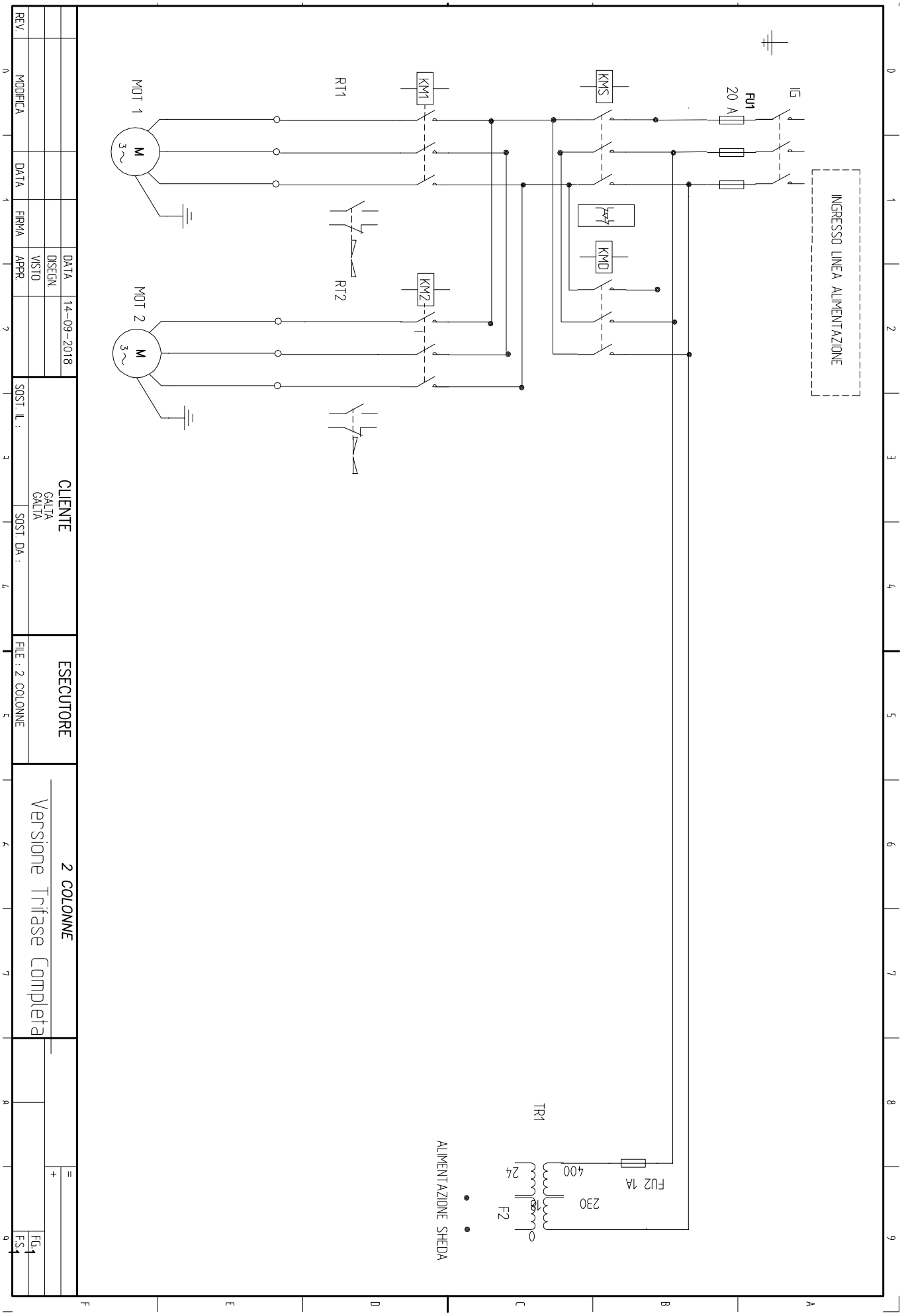

TALIANČINA

POSIZIONE E NUMERAZIONE LED IMPUT/OUTPUT

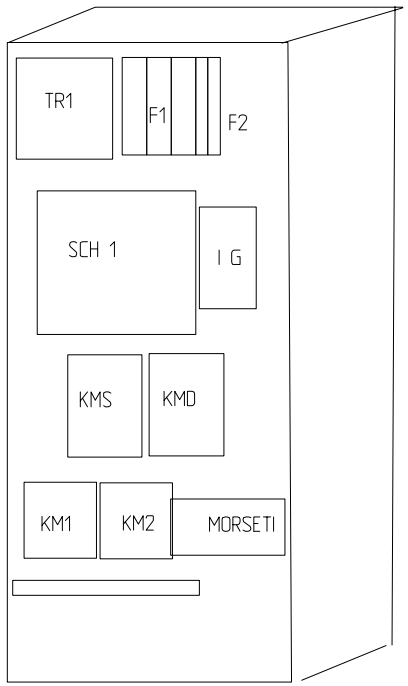

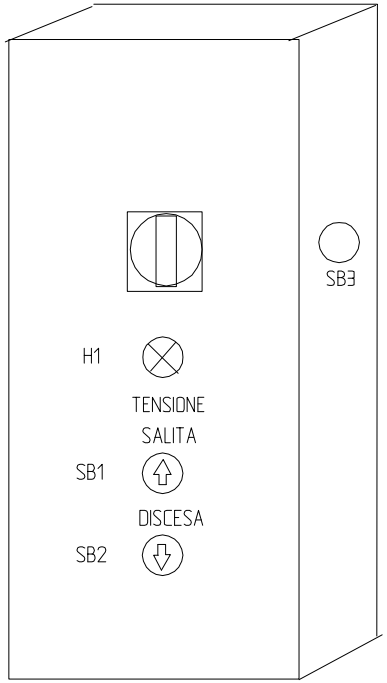

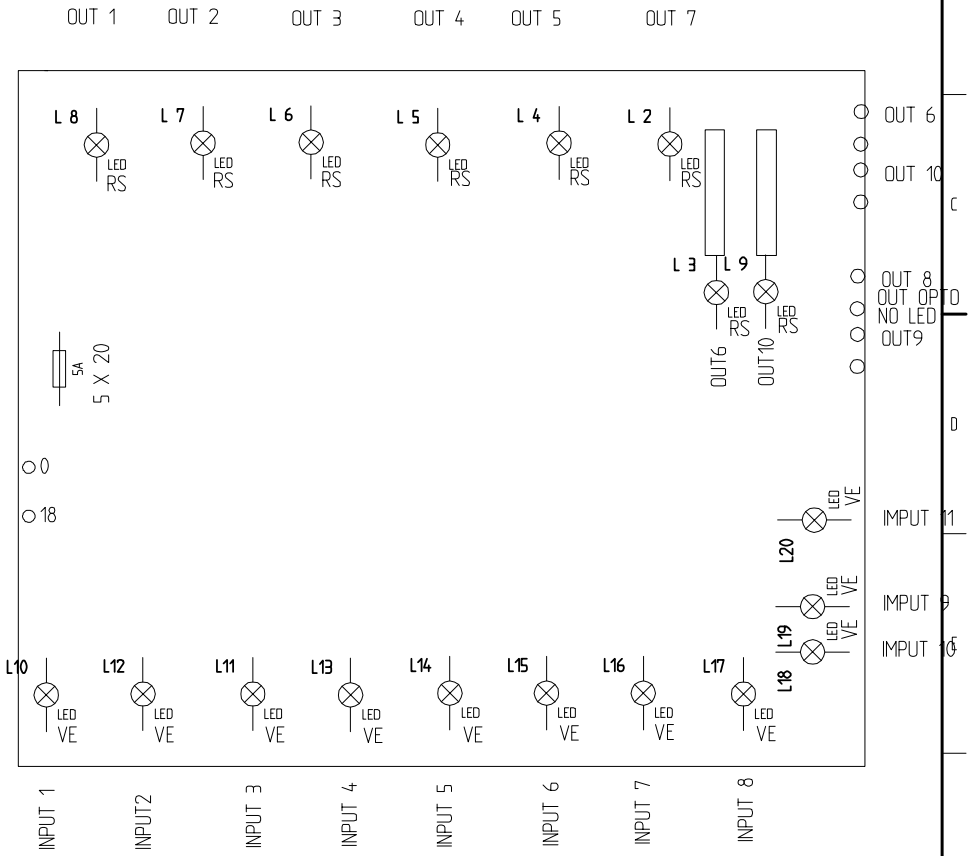

				DATA	14-09-2018	CLIENTE	ESECUTORE	2 COLONNE	=
				DISEGN.		GALTA			+
				VISTO		GALTA		Versione Trifase Semplice	FG. 2
REV.	MODIFICA	DATA	FIRMA	APPR.		SOST. IL : / SOST. DA :	FILE : 2 COLONNE		F.S.

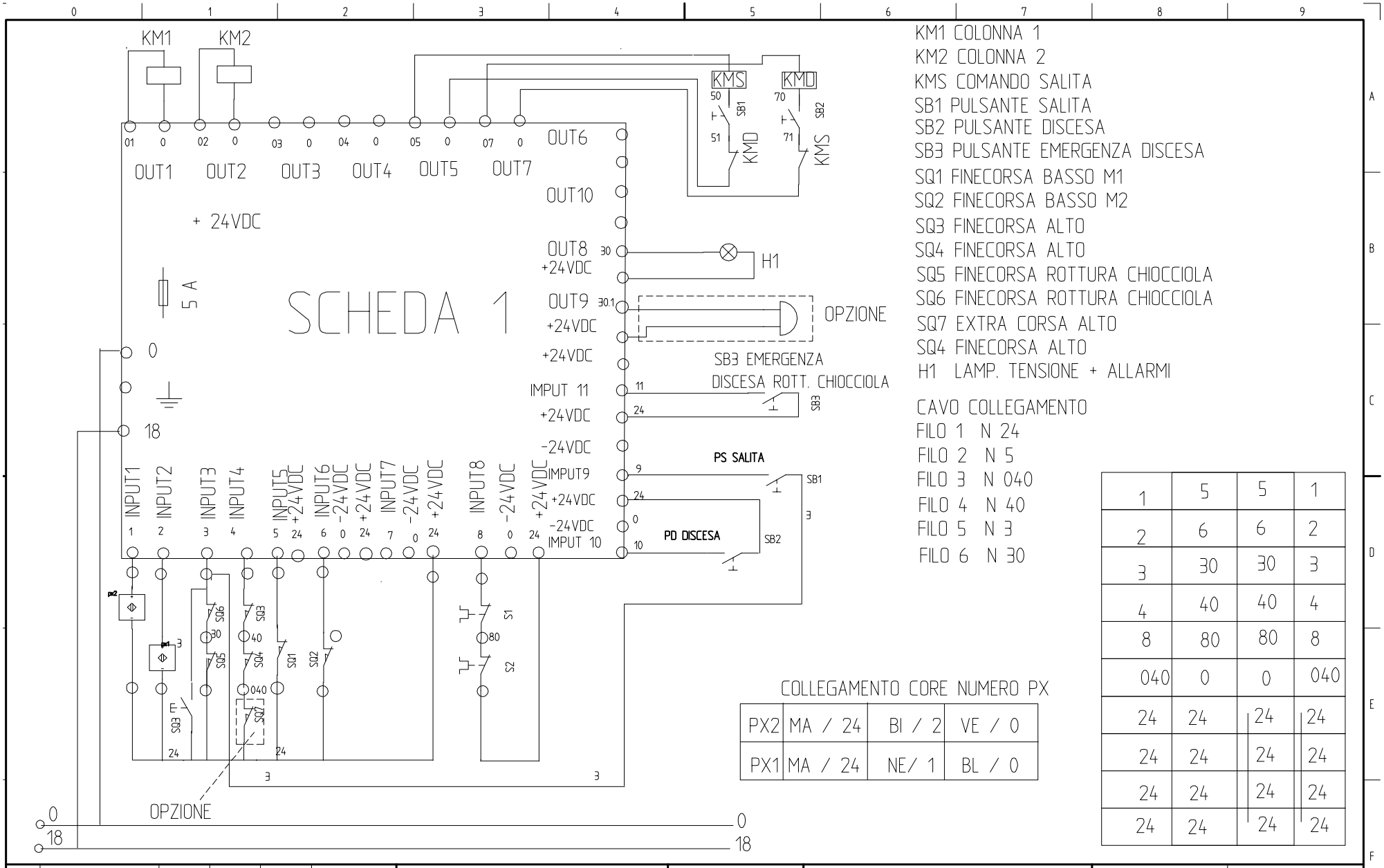

KM1 COLONNA 1
KM2 COLONNA 2
KMS COMANDO SALITA
SB1 PULSANTE SALITA
SB2 PULSANTE DISCESA
SB3 PULSANTE EMERGENZA DISCESA
SQ1 FINECORSA BASSO M1
SQ2 FINECORSA BASSO M2
SQ3 FINECORSA ALTO
SQ4 FINECORSA ALTO
SQ5 FINECORSA ROTTURA CHIOCCIOLA
SQ6 FINECORSA ROTTURA CHIOCCIOLA
SQ7 EXTRA CORSA ALTO
SQ4 FINECORSA ALTO
H1 LAMP. TENSIONE + ALLARMI

CAVO COLLEGAMENTO
FILO 1 N 24
FILO 2 N 5
FILO 3 N 040
FILO 4 N 40
FILO 5 N 3
FILO 6 N 30

COLLEGAMENTO CORE NUMERO PX

PX2	MA / 24	BI / 2	VE / 0
PX1	MA / 24	NE/ 1	BL / 0

1	5	5	1
2	6	6	2
3	30	30	3
4	40	40	4
8	80	80	8
040	0	0	040
24	24	24	24
24	24	24	24
24	24	24	24
24	24	24	24

				DATA	14-09-2018	CLIENTE GALTA GALTA	ESECUTORE	2 COLONNE	=
				DISEGN.					+
				VISTO				Versione Monofase	
REV.	MODIFICA	DATA	FIRMA	APPR.		SOST. IL : / SOST. DA :	FILE : 2 COLONNE		FG. 2 / F.S. 3

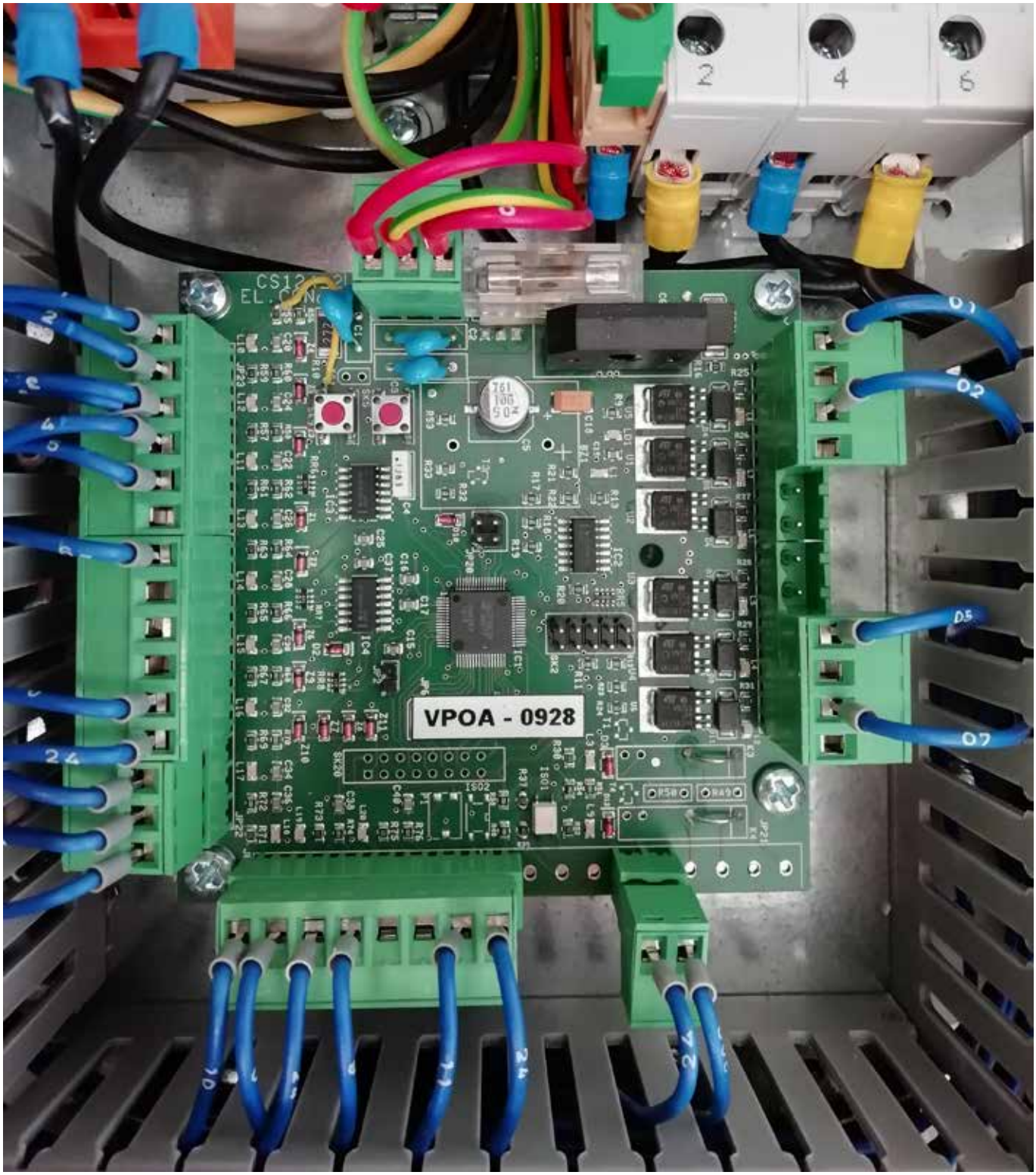
VPOA - 0928

Translated from English to Slovak - www.onlinedoctranslator.com

INŠTALÁCIA RISERVATO AL TECNICO

PROCEDURA PER LA REGOLAZIONE E COLLAUDO DEL PONTE (da eseguire scrupolosamente in ogni punto dal tecnico installatore)

• REGOLAZIONE DELL'ALLINEAMENTO MECCANICO DEI CARRELLI

1) premere il pulsante di salita e controllare il corretto senso di rotazione del motore (i carrelli devono salire) altrimenti cambiare due fasi sulla morsettiera.

2) sollevare i carrelli a cca 50 cm e misurare l'altezza. Čo sa odlišuje, opravuje sa:

a) togliere il quadro di fermo (6 Obr.16) dal carrello P1

b) sollevare con adeguata attrezzatura il carrello fino a far uscire le madreviti dalla loro sede per poterle ruotare.

c) ruotare verso destra o verso sinistra le madreviti a seconda che si voglia sollevare o abbassare il carrello P1 rispetto al carrello P2. (un giro delle madreviti corrisponde a 6 mm di postamento).

d) riportare il carrello v polohe corretta sopra le madreviti con le stesse v polohe prísť na obrázku 19

• COLLAUDO FUNZIONI DEL PONTE A CARICO

• VERIFICA DEL DISPOSITIVO E FINECORSA DI SICUREZZA (SQS Obr.1) PRÍĎ DO PARAGRAFO 6.1.3

• VERIFICA CORRETTO FUNZIONAMENTO DEL FINECORSA DI MASSIMAALTEZZA (SQ1-S/SQ2-S Obr.1) PRÍĎTE DO PARAGRAFO 6.1.4

• VERIFICA CORRETTO FUNZIONAMENTO DEL FINECORSA DI MINIMAALTEZZA (SQ1-D/SQ2-D Obr. 1) PRÍĎTE DO PARAGRAFO 6.1.4

• VERIFICA CORRETTA LUBRIFICAZIONE DEGLI ORGANI IN MOVIMENTO

.

INŠTALÁCIA RISERVATO AL TECNICO

VERIFICA DA COMPIERSI AL TERMINE DELL'INSTALLAZIONE

MODEL SOLLEVÁTORA..... ..... Č. matricola..... .....

1. CONTROLLO CORRETTA INSTALLAZIONE E TENUTA VITI DI FISSAGGIO AL PAVIMENTO			
2. CONTROLLO CORRETTO ALLACCIAMENTO ELETTRICO (SECONDO NORME)			
3. CONTROLLO CORRETTO FUNZIONAMENTO (SECONDO MANUALE)			
4. CONTROLLO CORRETTO FUNZIONAMENTO PULSANTE DI EMERGENZA			
5. CONTROLLO FUNZIONAMENTO MICROINTERRUTTORE DI MASSIMAALTEZZA			
6. CONTROLLO FUNZIONAMENTO MICROINTERRUTTORE DI MINIMAALTEZZA			
7. CONTROLLO FUNZIONAMENTO MICROINTERRUTTORE DI SICUREZZA CONTRO IL DISALLINEAMENTO ACCIDENTALE DEI CARRELLI			
8. CONTROLLO SCORRIMENTO E LUBRIFICAZIONE (GRASSO) DELLA FUNE DEL DISPOSITIVO CONTRO IL DISAL-LINEAMENTO ACCIDENTALE DEI CARRELLI			
9. CONTROLLO CORRETTA TENSIONE DELLE CINGHIE			
10. CONTROLLO LUBRIFICAZIONE DEI PATTINI GUIDA DEI CARELLI (GRASSO)			
11. CONTROLLO CORERTTO INSERIMENTO BLOCCABRACCI			
12 CONTROLLO CORRETTO MONTAGGIO SALVAPIEDI			
13. CONTROLLO CORRETTA TENSIONE DELLE CINGHIE DI TRASMISSIONE			
14. COLLAUDO SOLLEVATORE A PIENO CARICO			
15. CONTROLLO APPLICAZIONE ADESIVE SECONDO SCHEMA			
16. CONTROLLO DOCUMENTAZIONE (libreto istruzioni Dichiarazione di conformità e Registro di controllo)			
17. ADDESTRAMENTO DEL PERSONALE AUTORIZZATO ALL'UTILIZO DEL PONTE			
18. COMPILAZIONE DEL REGISTRO DI CONTROLLO			

POZNÁMKA

ÚDAJE _____/_____/_____	**Utilizzatore** **Timbro a firma**	**Inštalačný program Tecnico** **Timbro a Firma**

TENTO NÁVOD NA POUŽÍVANIE JE NAPÍSANÝ V JAZYKU VÝROBCU A V INÝCH JAZYKOCH SPOLOČENSTVA. V PRÍPADE REKLAMÁCIE NA PRÁVNE ÚČELY PLATÍ IBA VERZIA V TALIANSKOM JAZYKU. VÝROBCA SA ZRIEKA AKEJKOĽVEK ZODPOVEDNOSTI ZA PRIAMY A/ALEBO NEPRIAME ŠKODY SPÔSOBENÉ ZLÝM PREKLADOM ALEBO NESPRÁVNOU INTERPRETÁCIOU TEXTU.

ZÁRUKA

Výrobca poskytuje na výťahy a príslušné príslušenstvo záruku 12 mesiacov od dátumu zakúpenia. Táto záruka spočíva v bezplatnej oprave alebo výmene tých dielov, ktoré sa po dôkladnej analýze technickým servisom výrobcu ukážu ako chybné od pôvodu. Záruka je obmedzená na chyby materiálu a stráca platnosť, ak s vrátenými dielmi manipuluje alebo ich rozoberá neoprávnený personál. Zo záruky je vylúčená akákoľvek zodpovednosť za priame a nepriame zranenia ľudí, zvierat alebo majetku v dôsledku poruchy alebo poruchy stroja. Náklady spojené s výmenou mazív, prepravnými poplatkami a akýmikoľvek clami, DPH a akýmikoľvek inými výdavkami, ktoré nie sú uvedené v zmluve o dodávke, hradí kupujúci. Výmena a oprava dielov v rámci záruky v každom prípade, nepredlžujte záručné podmienky. Kupujúci bude mať napriek tomu právo uplatniť svoje práva zo záruky uvedené v zmluve o dodávke. Ak by strany neboli ochotné predložiť akýkoľvek spor vyplývajúci zo zmluvy o dodávke na arbitráž, alebo v akomkoľvek inom prípade, keď sa vyžaduje rozsudok orgánu bežného príslušného súdu, bude Súd vo Vicenze jediným príslušným súdom na území .

zrieknutie sa zodpovednosti

Pri dodaní skontrolujte, či sa výrobok počas prepravy nepoškodil a či je príslušenstvo dodávané s ním neporušené a kompletné. Akákoľvek reklamácia bude podaná do 8 dní od dátumu dodania výťahu. Okrem prípadov uvedených v zmluve o dodávke sa záruka stáva neplatnou:

- V prípade chyby pri manévrovaní spôsobenej operátorom.
- Ak je poškodenie spôsobené zlou údržbou.
- Ak je prekročená predpokladaná kapacita.
- Ak bol stroj nejakým spôsobom upravený a škoda bola spôsobená takouto úpravou v dôsledku opráv vykonaných používateľom bez povolenia výrobcu alebo po montáži neoriginálnych náhradných dielov.
- Ak nie sú dodržané pokyny popísané v návode na použitie.

OBSAH

ZÁRUKA 4
ODMIETNUTIE ZODPOVEDNOSTI 4
1.0 TECHNICKÉ ÚDAJE 6
1.1 POPIS ZDVIHU 7
1.2 CELKOVÉ ROZMERY 8
1.3 ROZDELENIE ZÁŤAŽE 9
1.4 PIKTOGRAMY 10
1.5 SCHÉMA APLIKÁCIE PIKTOGRAMOV 11
1.6 NEBEZPEČNÉ PRIESTORY 12
1.7 ROZMERY BALENIA (hmotnosti si prosím overte v technických špecifikáciách) 13
1.8 ROZMERY BALENIA PRE KONTAJNER (hmotnosti pozri v technických údajoch) 14
1.8 UMIESTNENIE ŠTRUKTÚRY 16
1.9 BODY PRAVIDELNÉHO MAZANIA 19
1.9.1 KONTROLA OPOTREBOVANIA ROZDELENÝCH MATIEC 19
2.0 PREDSLOV 20
2.1 CERTIFIKÁCIA ES 20
2.1.1 TESTOVANIE 20
3.0 VŠEOBECNÉ PRAVIDLÁ BEZPEČNOSTI A PREDCHÁDZANIA NEHODÁM 22
3.1 NASTAVENIE A ODEV 22
3.2 ŽIVOTNÉ PROSTREDIE A ZNEČISTENIE 22
3.3 ZDVIHNÉ ŠROTOVANIE 22
3.4 ÚROVNE NEBEZPEČENSTVA 23
3.5 NEBEZPEČNÉ PRIESTORY 23
3.6 IDENTIFIKÁCIA VÝŤAHOV A POPIS PIKTOGRAMOV 24
3.7 URČENÉ POUŽITIE 24
4.0 MANIPULÁCIA A INŠTALÁCIA 25
4.1 PREPRAVA A VYKLÁDKA 25
4.2 INŠTALÁCIA 25
4.3 ZÁKLADY 25
4.4 UMIESTNENIE A INŠTALÁCIA KONŠTRUKCIE 25
4.4.1 UMIESTNENIE A UPEVNENIE STĹPKOV 25
8) Na vyrovnanie nerovností podlahy a zvýšenie stability konštrukcie vložte pod konštrukciu podložky. 25
4.4.1.2 VYROVNANIE VOZÍKA 26
4.4.3 INŠTALÁCIA IMPULZNÉHO OBVODU PRE MOTOR P1-P2 26
4.4.4 PRIPOJENIA K ELEKTRICKEJ SIETI 27
4.4.4.1 PRIPOJENIE ELEKTRICKÉHO MOTORA 27
4.4.5 NASTAVENIE A NASTAVENIE BEZPEČNOSTNÝCH ZARIADENÍ 27
4.4.6 MONTÁŽ ZBRANE 27
4.4.7 APLIKÁCIA LEPICÍCH CIEĽOV A PIKTOGRAMOV 28
5.0 NÁVOD NA POUŽITIE 28
5.1 OVLÁDACÍ PANEL 28
5.1.1 NÚDZOVÝ VYPÍNAČ/ODPOJOVAČ/VYP 28
5.1.3 HORNÉ TLAČIDLO 28
5.1.4 TLAČIDLO ZOSTUPOVANIA 28
5.2 POSTUP ZDVÍHANIE 28
5.3 POSTUP ZNIŽOVANIA 29
5.4 BEZPEČNOSTNÉ ZARIADENIA 29
5.5 NÚDZOVÉ KLEPNUTIE 29
6.0 ÚDRŽBA 30
6.1 KONTROLA BEZPEČNOSTNÝCH ZARIADENÍ (ZODPOVEDNOSŤ INŠTALÁTORA PRED PRVÝM SPUSTENÍM) 30
6.1.1 NÚDZOVÝ VYPÍNAČ/ODPOJOVAČ 30
6.1.2 KONTROLA OPOTREBOVANIA ROZDELENÝCH MATIEC 30
6.1.5 KONTROLA KONCOVÝCH SPÍNAČOV MIN A MAX VÝŠKY 30
6.1.6 POGUMOVÉ PODLOŽKY 30
6.2 PRAVIDELNÁ ÚDRŽBA 31
7.0 RIEŠENIE PROBLÉMOV 32
7.1 NÁHRADNÉ DIELY 32
9.1 SCHÉMA DOSKY ELEKTRONICKÝCH OBVODOV 33

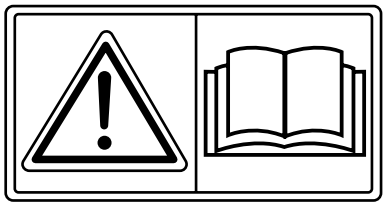

PRIMA DI INIZIARE AD OPERARE CON IL PONTE LEGGERE ATTENTAMENTE LE ISTRUZIONI CONTENUTE NEL PRESENTE MANUALE

1.0 TECHNICKÉ ÚDAJE

Max. kapacita	kg	4000
Čas zdvíhania pri zaťažení	Sek	57
Čas spúšťania pri zaťažení	Sek	51
Max. užitočná výška	mm	1925
Rozsah nastavenia gumenej podpery	mm	85 - 130
Vzdialenosť medzi stĺpmi	mm	2755
Max. výška zdvihu	mm	2585
Max. šírka výťahu	mm	3350
Elektrický motor	V/Hz/Amp - Hz	230/400 – 19/11 – 50
Výkon motora	KW	7.2
Ovláda napätie obvodu	Volt	24
Hmotnosť jedného stĺpca (max.)	kg	200
Základná hmotnosť (max.)	kg	--
Celková hmotnosť zdvihu	kg	720
Hmotnosť celého dlhého ramena	kg	50
Hmotnosť kompletného krátkeho ramena	kg	44
Montáž na podlahu	č. 14	Skrutkové kotvy typu HILTI HSL-3G M16/50X188 alebo ekvivalent
Kontrast pripevnenia k podlahe zariadenia (ťažná sila)	KN	24
Odporúčané mazivo	typu	Multifunkčné lítiové mazivo na všeobecné mazanie
Hladina zvuku (EN ISO 3746)		
Priemerná vážená hladina zvuku	dB(A)	69
Priemerná hladina hluku na pracovisku operátora LpA	dB(A)	71,6
Akustický výkon LwA	dB(A)	88,2

Rozmery zobrazené na obr. 2 a v tabuľke „TECHNICKÉ ŠPECIFIKÁCIE“ sú orientačné a vzťahujú sa na výťah bez zaťaženia. Skutočné rozmery sa môžu mierne líšiť od tých, ktoré sú uvedené v tomto návode.

1.1 POPIS ZDVIHU

POPIS ZDVIHU 1)
Identifikačný štítok
2) Stĺpec P1
3) Stĺpec P2
4) Preprava
5) Dlhé rameno
6) Krátka ruka
7) Stredné predĺženie
8) Koncové predĺženie
9) Pogumovaná podložka
10) Chránič nôh
11) Bezpečnostné zariadenie proti rotácii ramena
12) Kryt ochranného krytu kladky P1/P2
13) Chránič nôh
14) Motor P2
15) Motor P1
16) Ovládací panel
17) Núdzový otočný spínač / odpojovač
18) Tlačidlo spúšťania
19) Zdvíhacie tlačidlo SQ5:
Bezpečnostný koncový spínač P1 SQ6:
Bezpečnostný koncový spínač P2 SQ3:
Spínač maximálnej výšky P1 SQ4:
Spínač maximálnej výšky P2 SQ1:
Spínač minimálnej výšky P1 SQ2:
Spínač minimálnej výšky P2

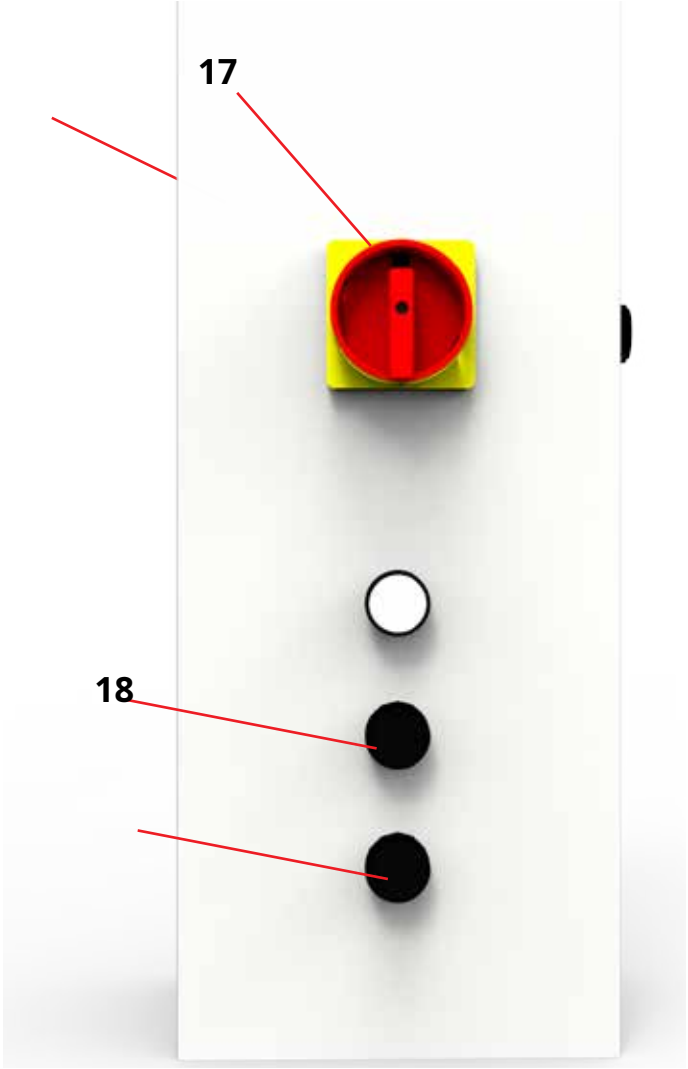

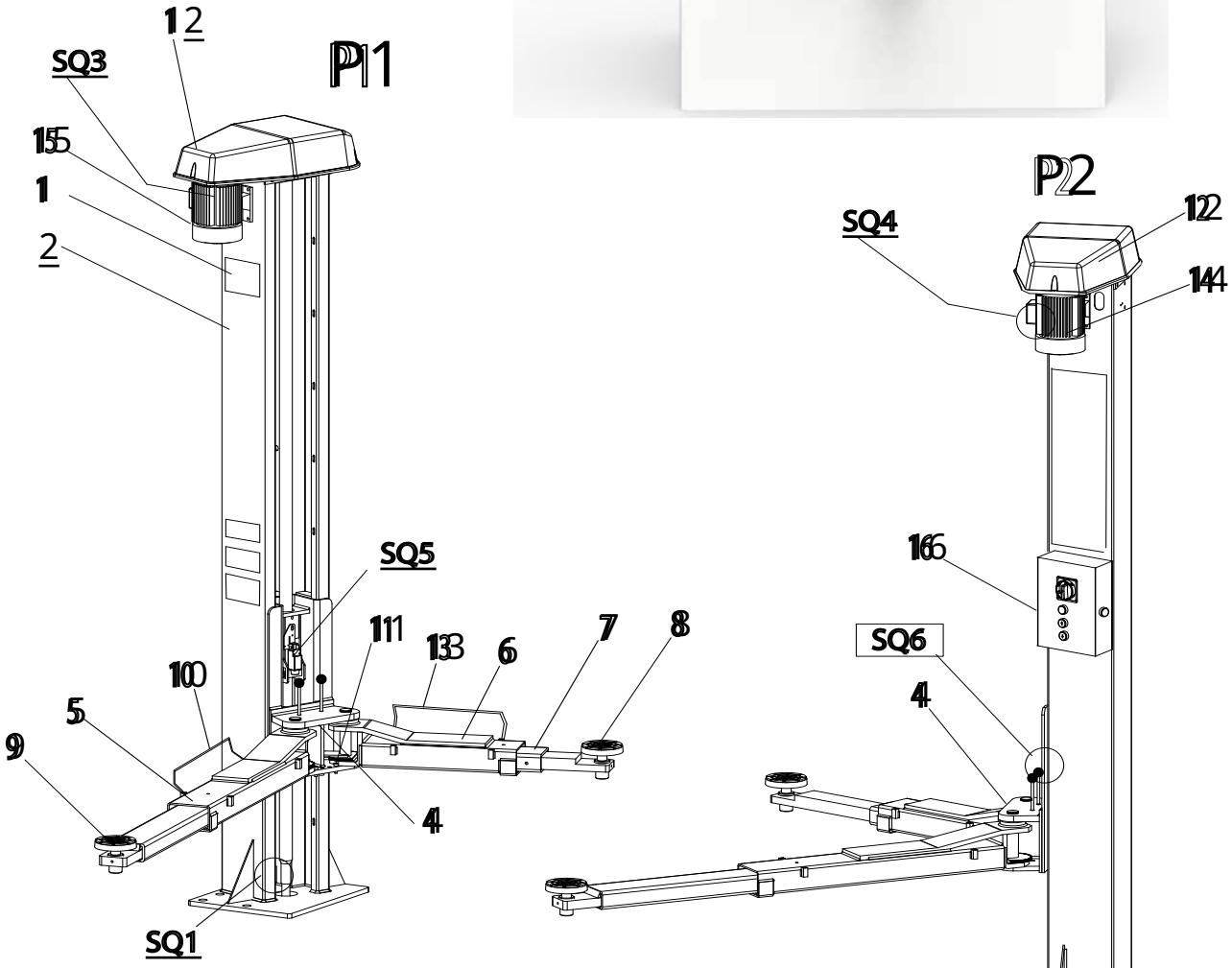

Obr

ANGLIČTINA

1.2 CELKOVÉ ROZMERY

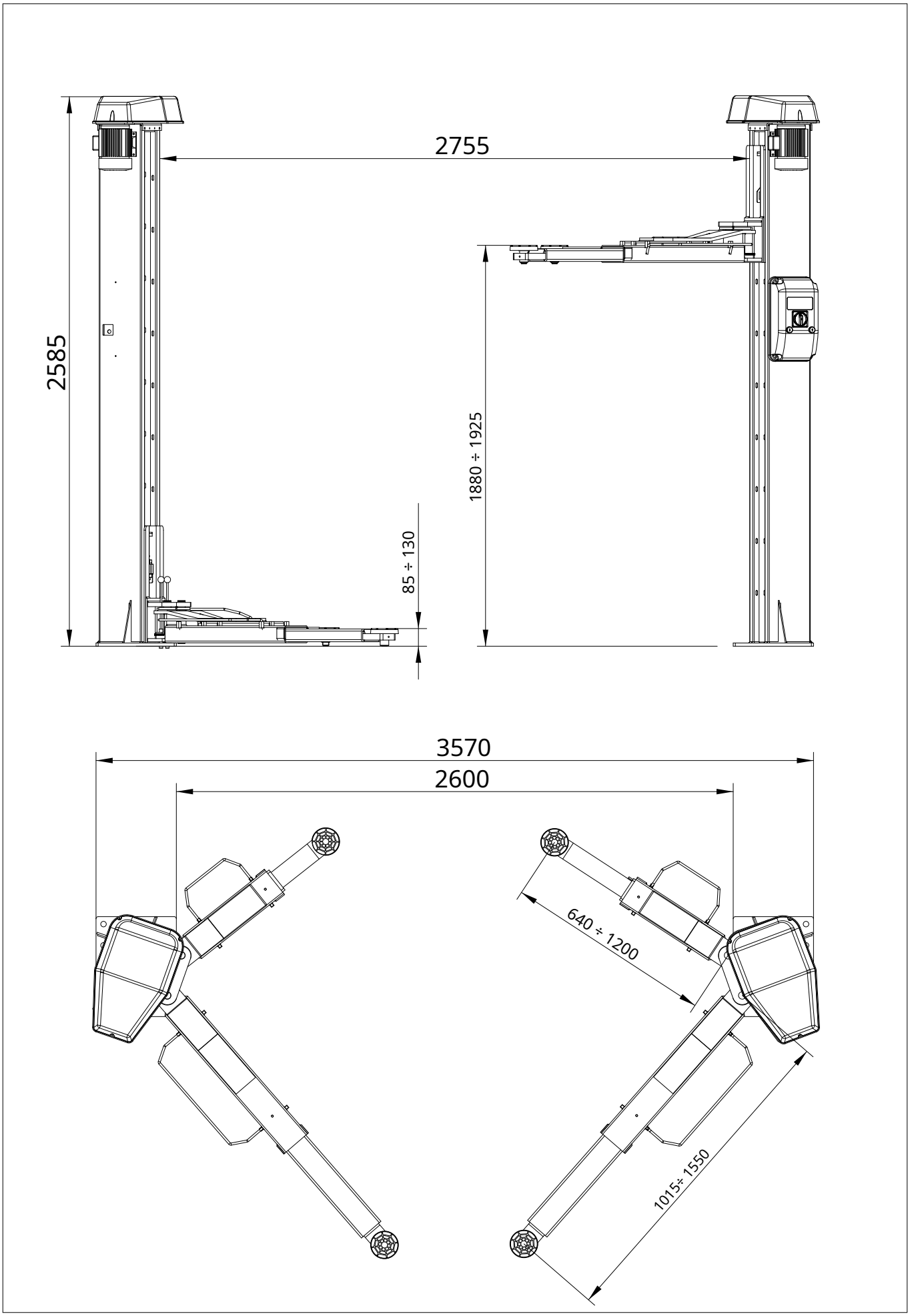

1.3 ROZDELENIE ZÁŤAŽE

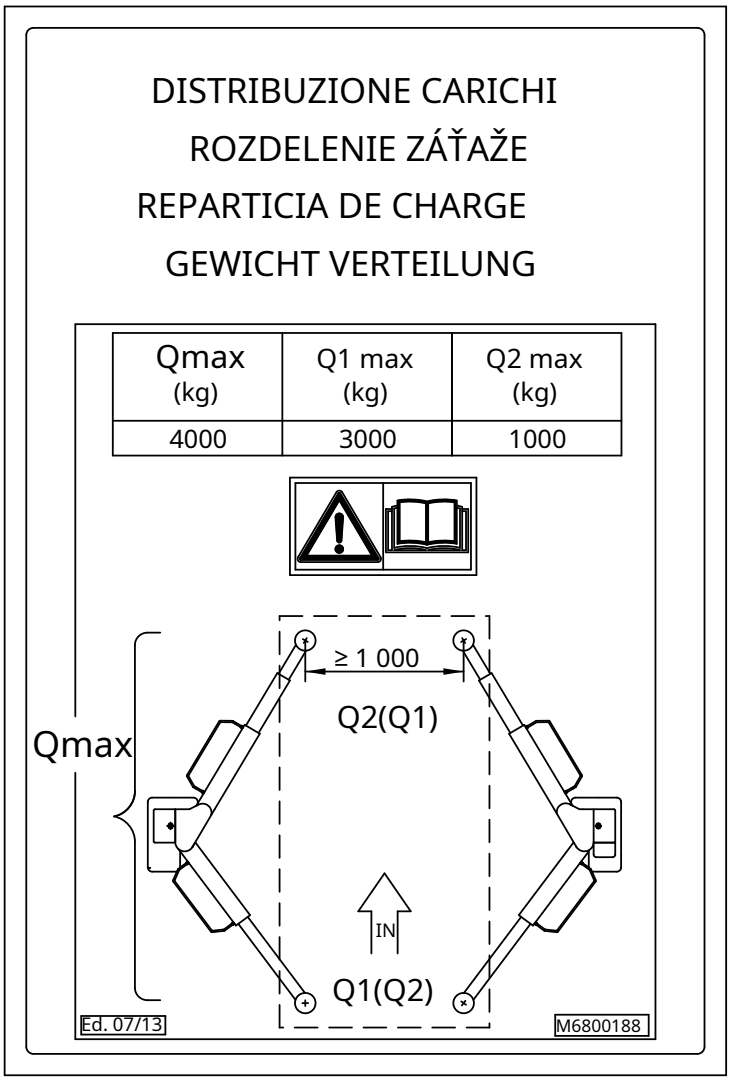

Obr

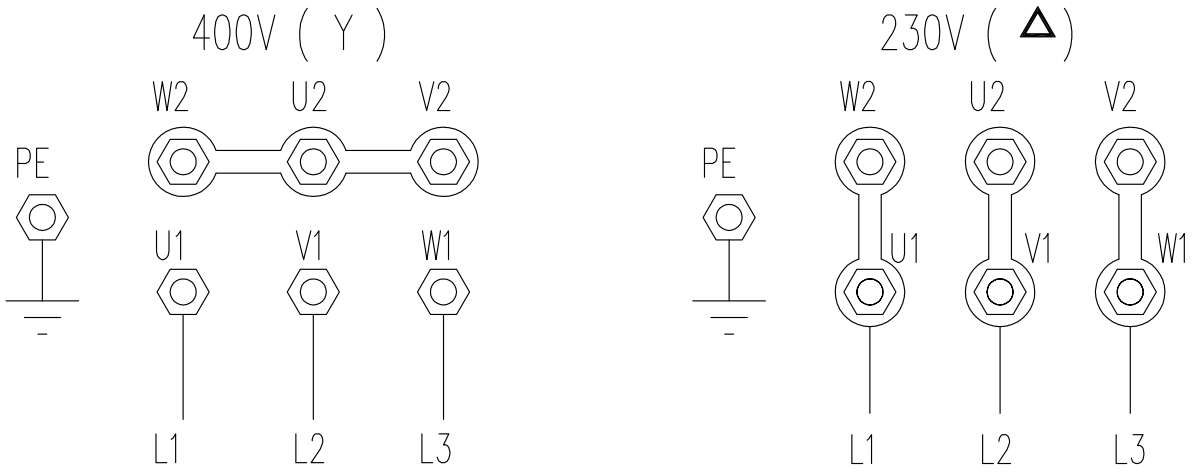

1.4 PIKTOGRAMY

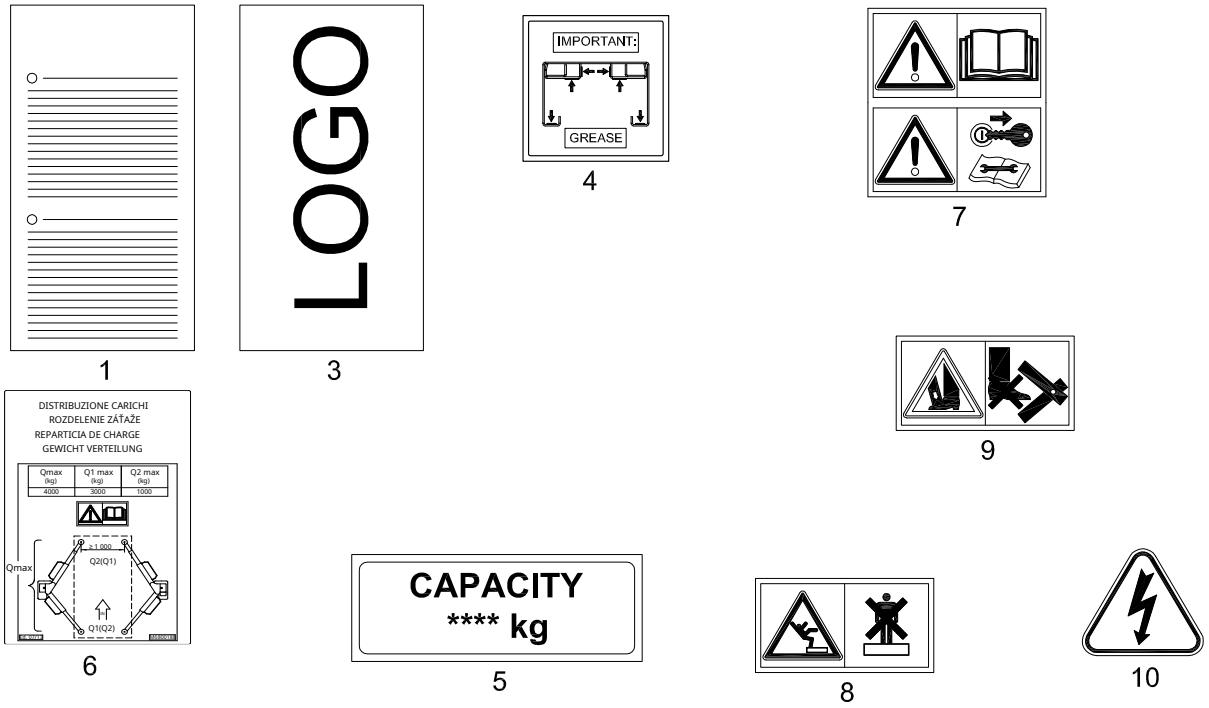

Obr

Obr. 5A

ANGLIČTINA

1.5 PIKTOGRAMY SCHÉMA APLIKÁCIE

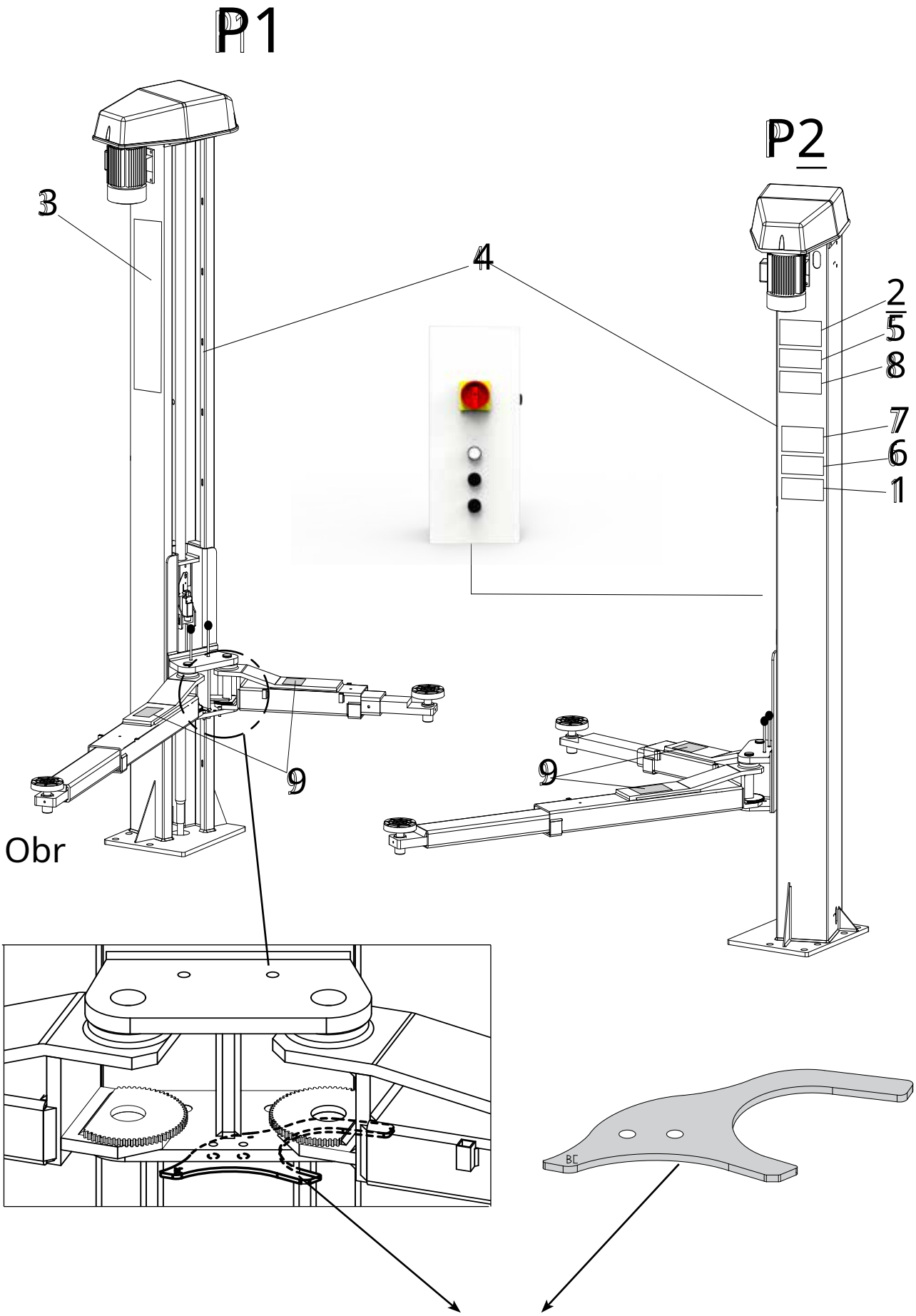

Obr.6A

PERMANENTNÁ IMOBILIZÁCIA ARMS

ANGLIČTINA

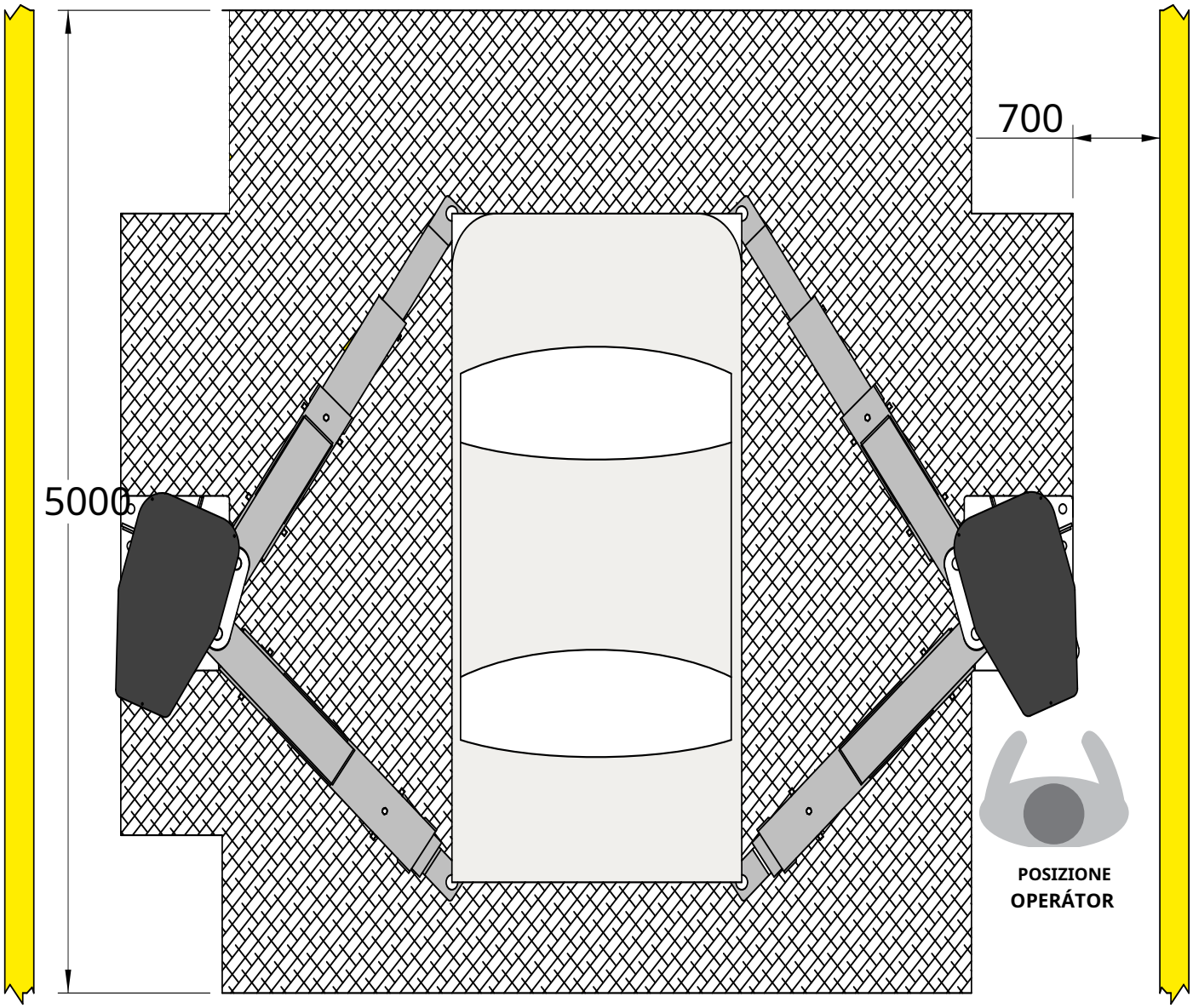

Obr. 7

1.7 ROZMERY BALENIA (hmotnosti nájdete v technických špecifikáciách)

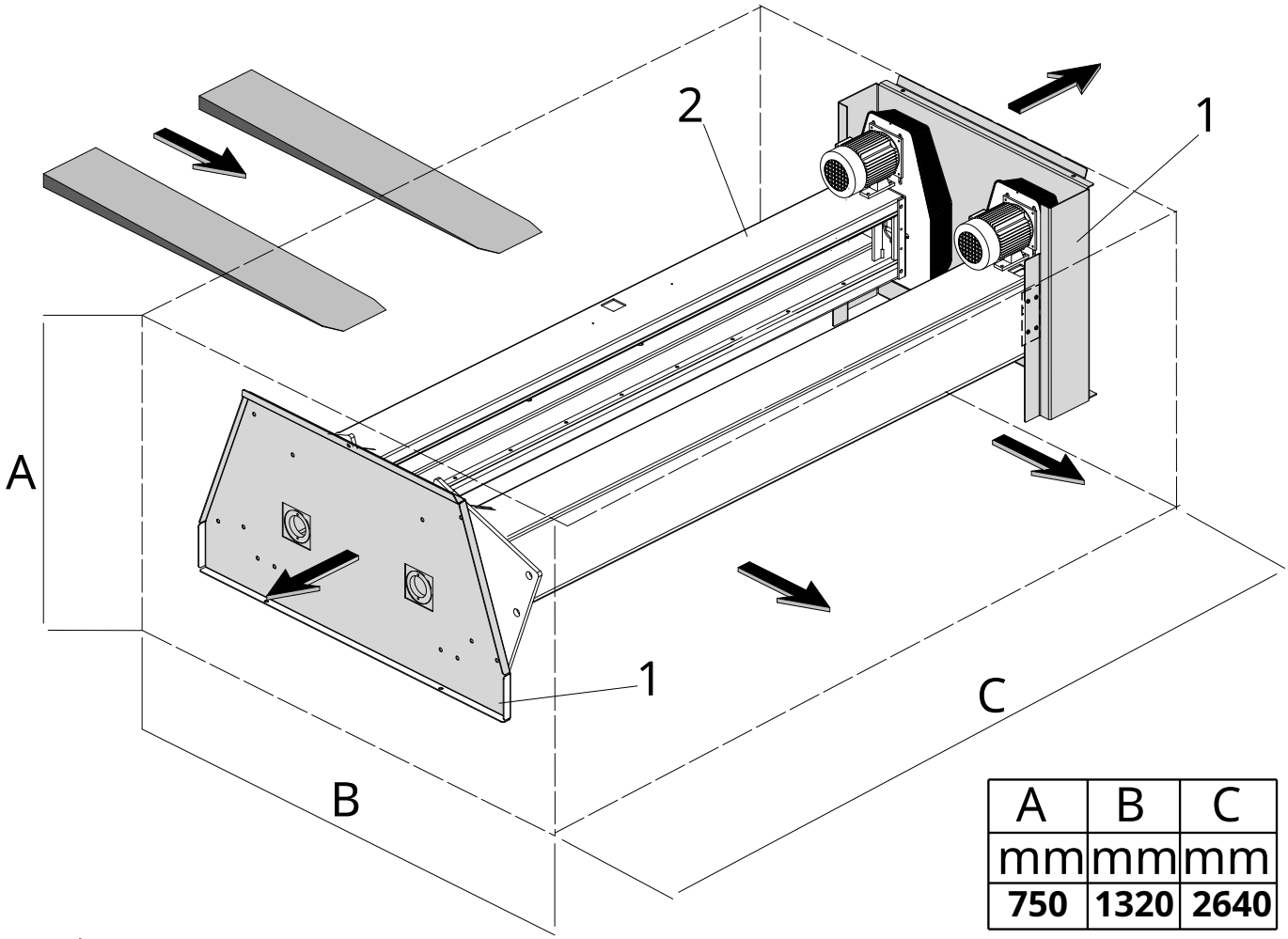

A	B	C
mm	mm	mm
750	**1320**	**2640**

Obr. 8

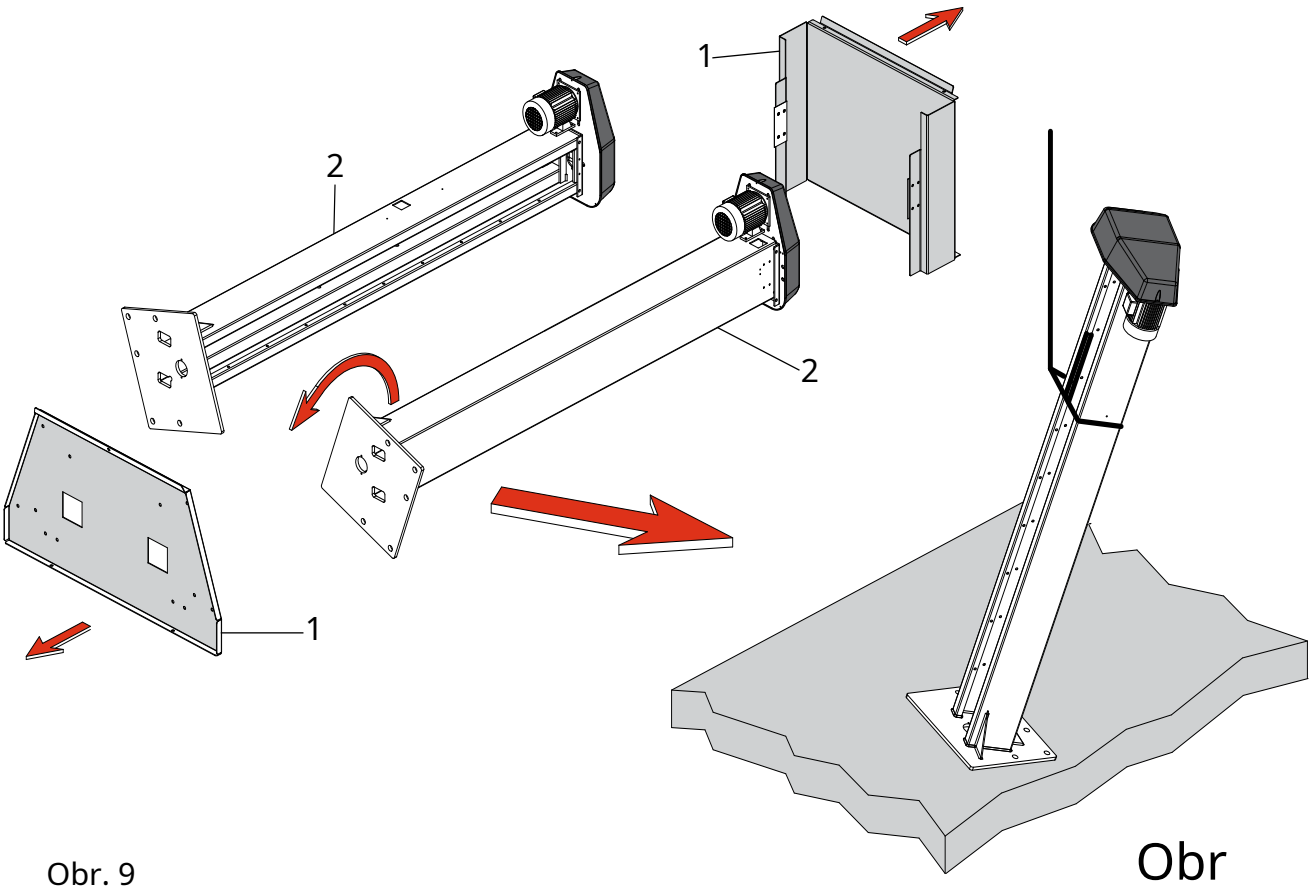

Obr. 9

1.8 ROZMERY BALENIA PRE KONTAJNER (hmotnosti pozri v technických údajoch)

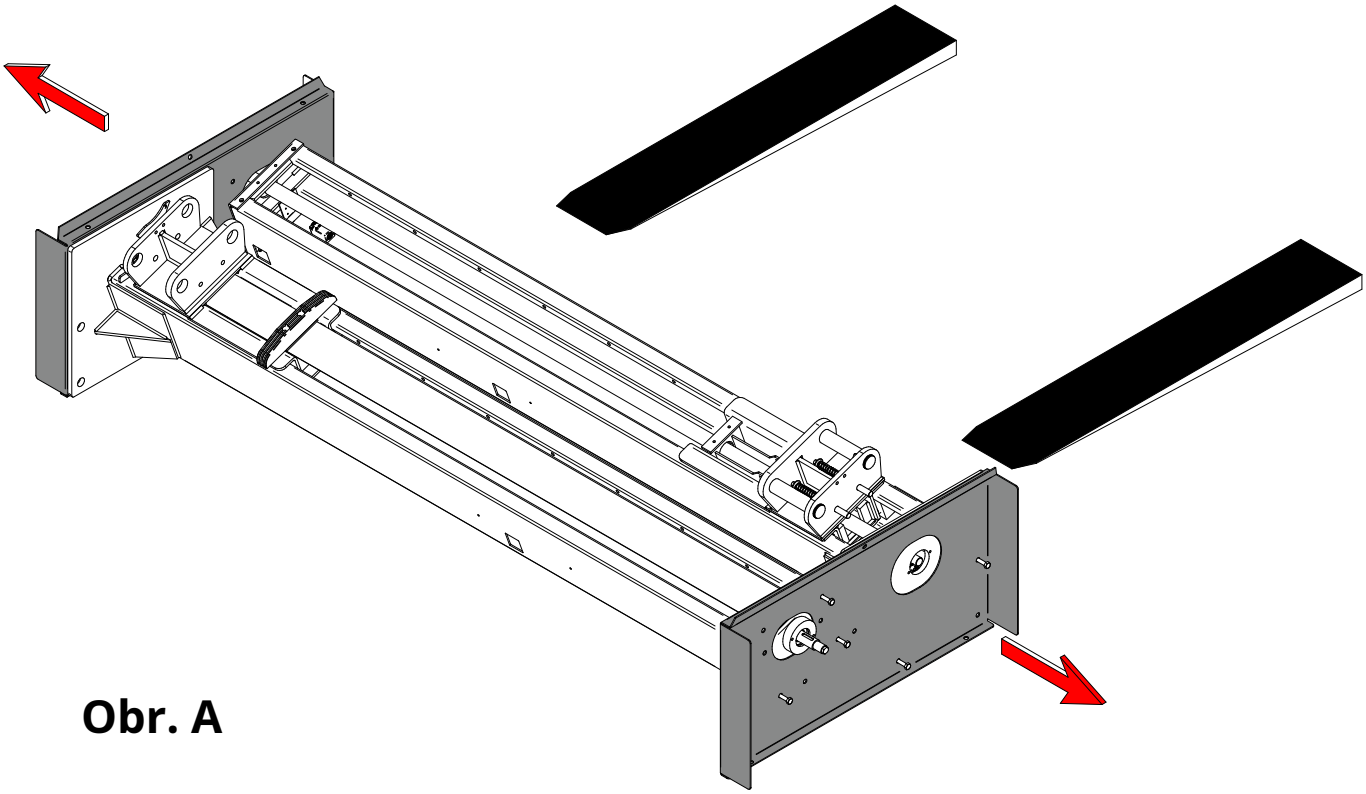

Obr. A

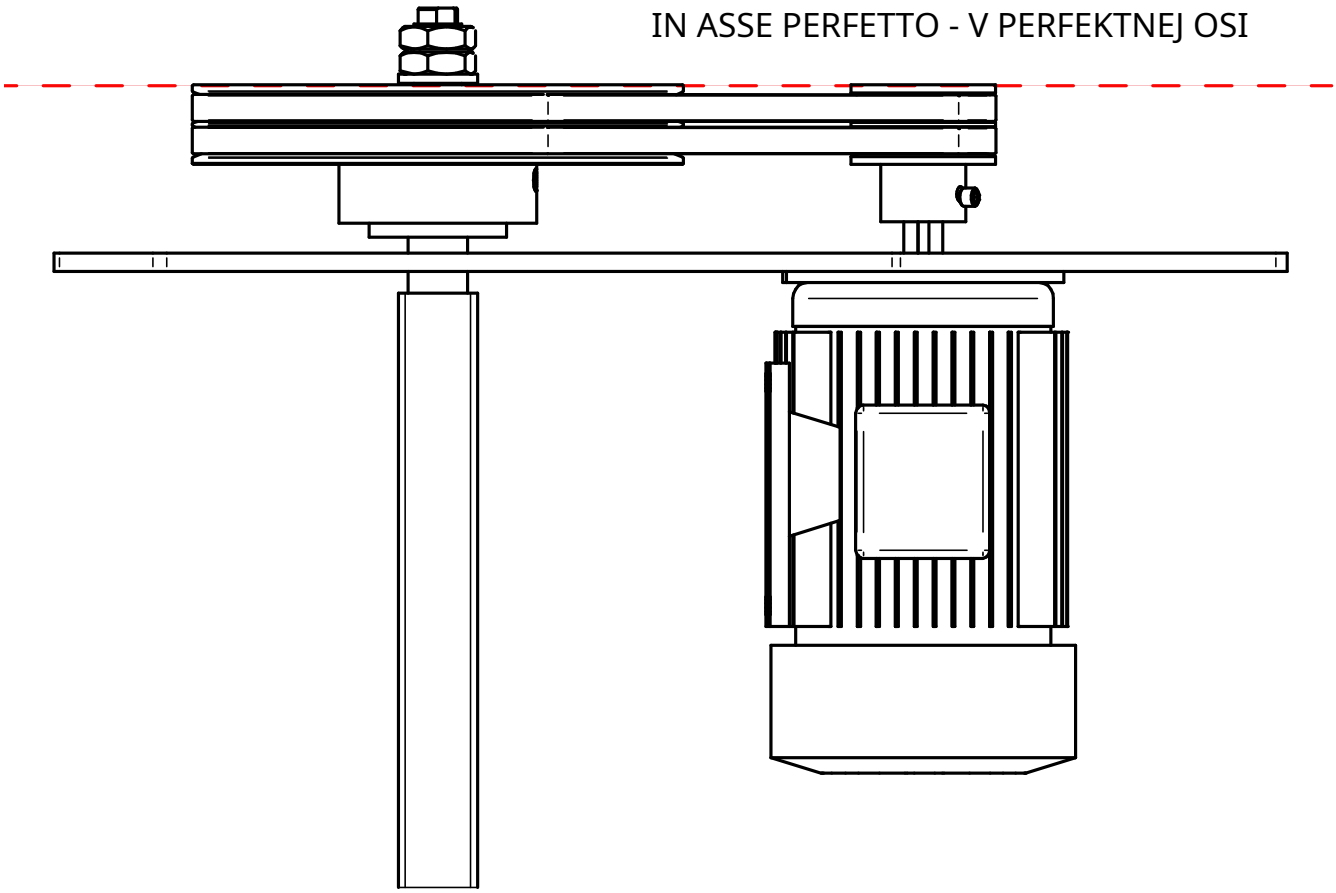

Obr. B

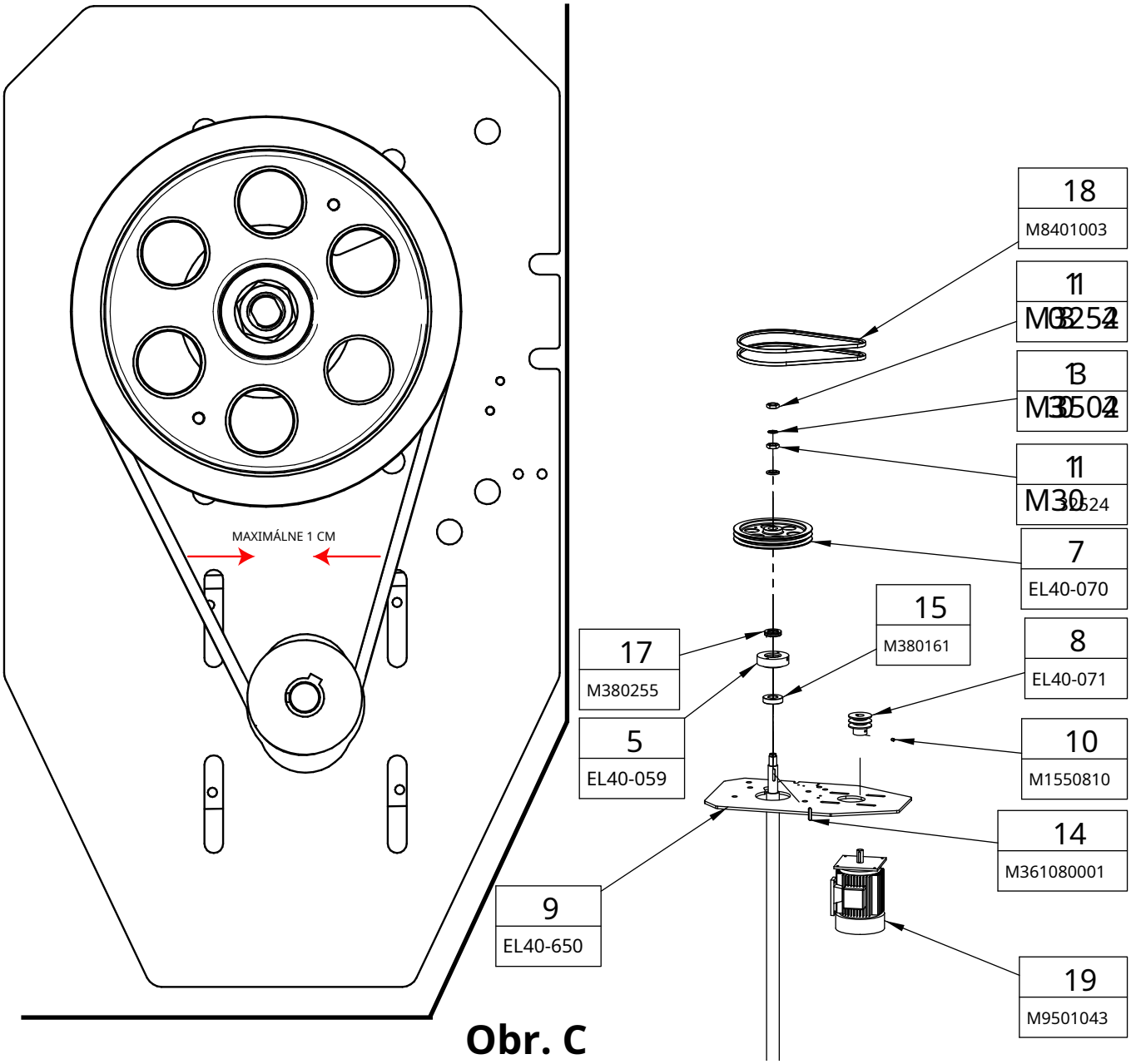

Obr. C

MONTÁŽ BLÍZKOVÝCH REMEŇOV A KLADIEB MOTORA

1) Odstráňte ochranný obal zo výťahu a položte komponenty na zem, aby ste mohli voľne pracovať na hlavných konštrukciách (FIGA).

2) Odstráňte dve baliace platne a stĺpiky vždy držte vodorovne. Pomôžte si špeciálnymi podperami a/alebo nákladným výťahom.

3) Úplne odskrutkujte matice z hlavnej skrutky stĺpika P1 a P2, odstráňte iba dištančnú rúrku; postavte a upevnite nosnú dosku elektromotora (EL40-650 Obr. D) pomocou upevňovacích skrutiek; po vykonaní tohto kroku pripevnite veľkú kladku (EL40-070) na hlavnú skrutku a potom ju namontujte pomocou matíc a podložiek. Všetko upevnite skrutkovačom, aby sa úplne zablokovalo.

4) Teraz prejdite k malej kladke a pripevnite ju na motor (UPOZORNENIE, KLADKY MUSIA BYŤ MEDZI NIMI V PERFEKTNEJ osi). Správnu polohu nájdete na obrázku B. Dávajte pozor, aby ste namontovali remenice v nasledujúcom poradí:

vložte plochú podložku, potom prvú maticu a dôkladne ju utiahnite; potom vložte zúbkovanú podložku. Všetko energeticky zablokujte poistnou maticou. (POUŽÍVAJTE PNEUMATICKÚ SKRUTOVAČKU)

5)Spojte remenice s prevodovými remeňmi, utiahnite ich nastavovacou skrutkou a upevnite motor skrutkami; Pásy musia byť pevné a upevnené v maximálnej vzdialenosti 1 cm medzi nimi

6) upevnite platňu (tá so skrutkami snímača priblíženia) na platňu motora. UPOZORNENIE: maximálna vzdialenosť vzdialenosti od skrutky kladky musí byť 2/3 mm.

7) Pripevnite prvý stĺpik k podlahe bez úplného utiahnutia skrutiek

8) Podobne umiestnite a pripevnite druhý stĺpik na zem bez úplného utiahnutia skrutiek.

9) skontrolujte meranie podľa popisu v LAYOUT v užívateľskej príručke. Skontrolujte tiež dokonalú kolmosť stĺpikov. Výškový rozdiel medzi stĺpmi môže byť maximálne 2 mm.

TERAZ TERAZ ÚPLNE OPRAVTE KOTVU PLATŇU

1.8 UMIESTNENIE ŠTRUKTÚRY

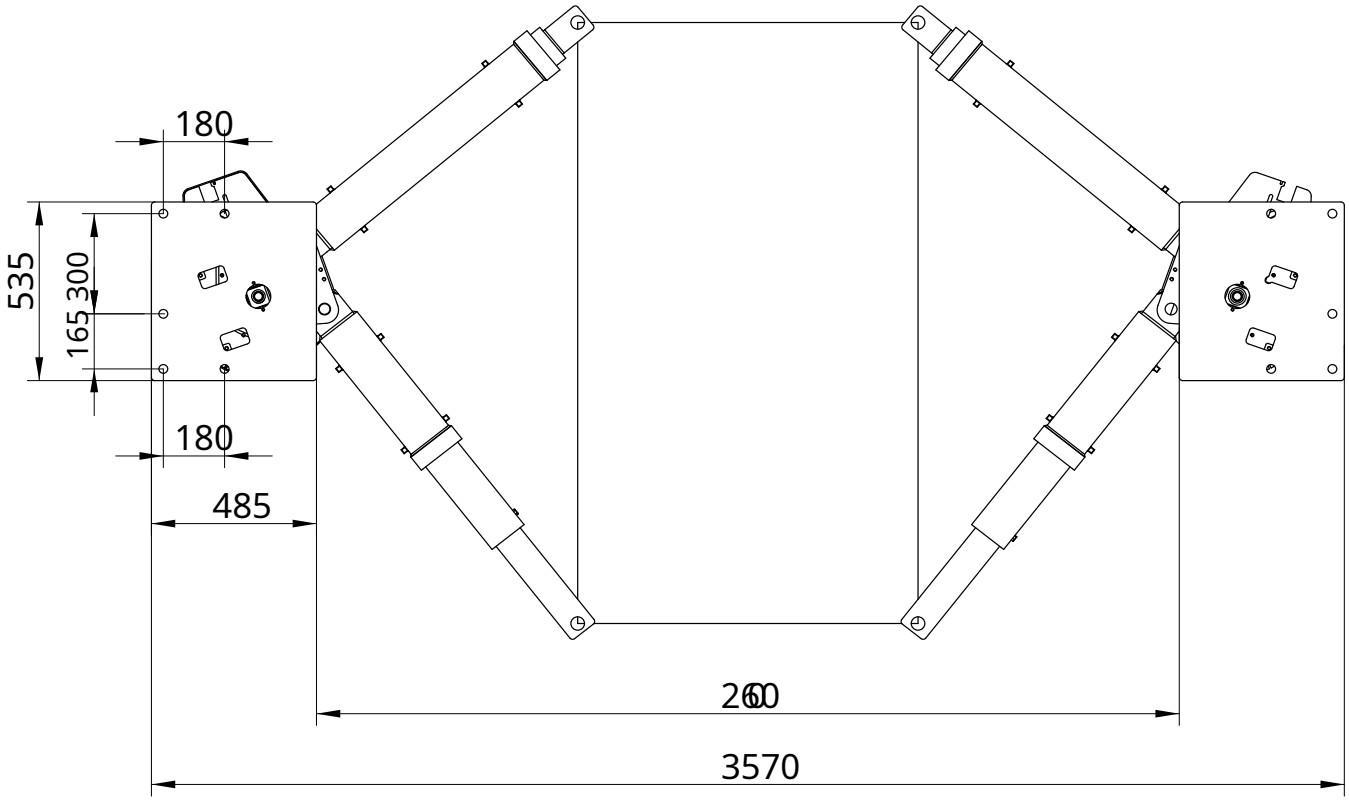

Obr. 10

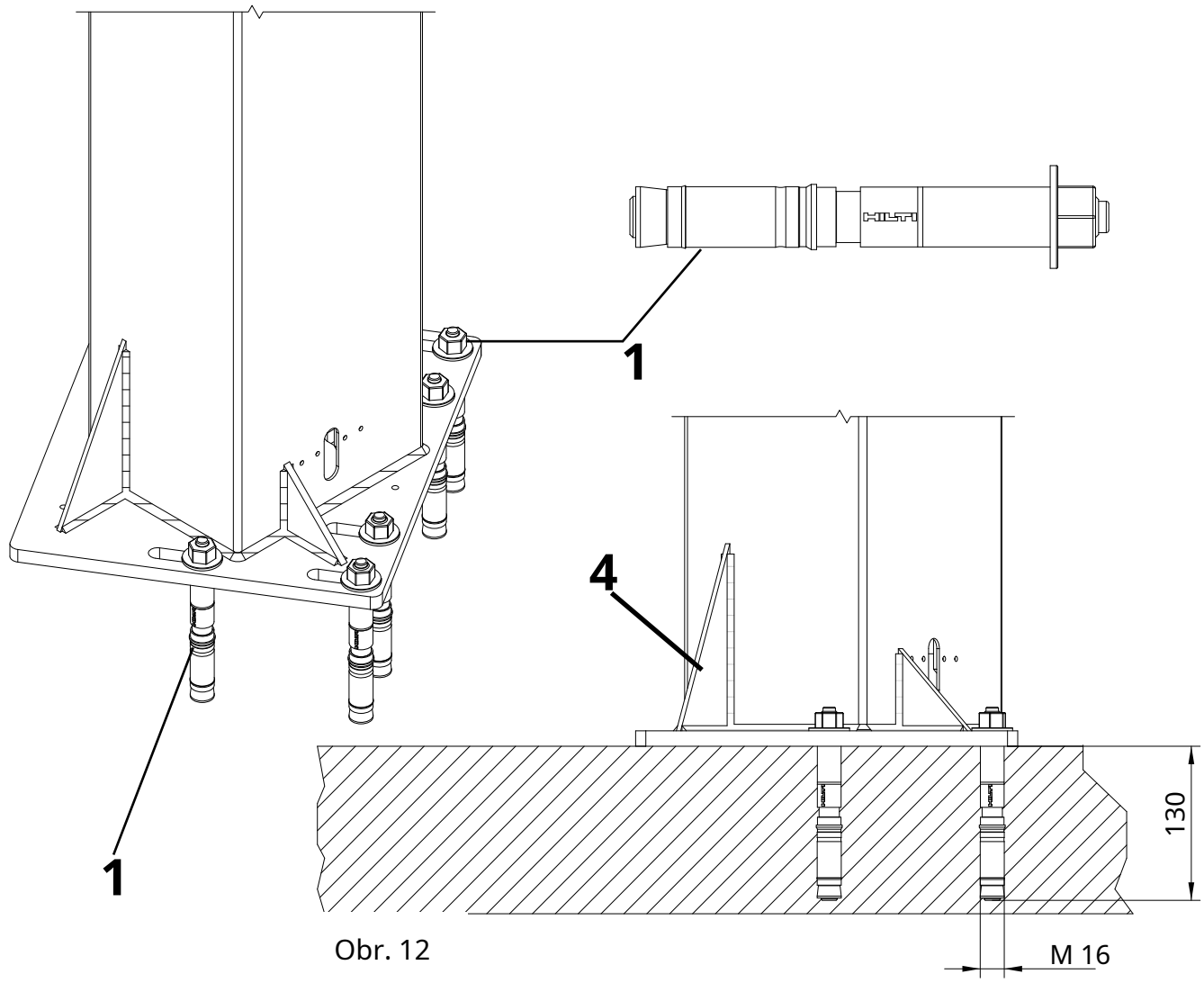

Obr. 12

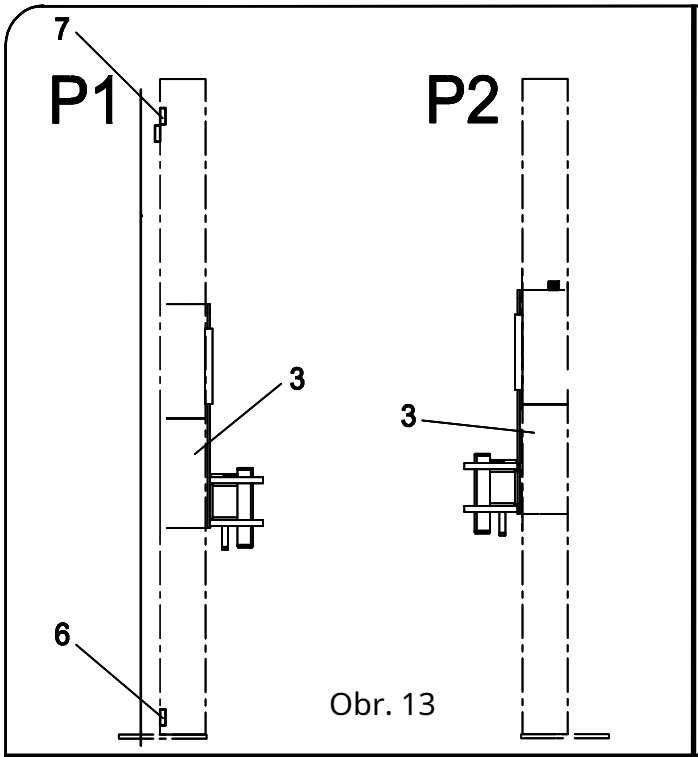

Obr. 13

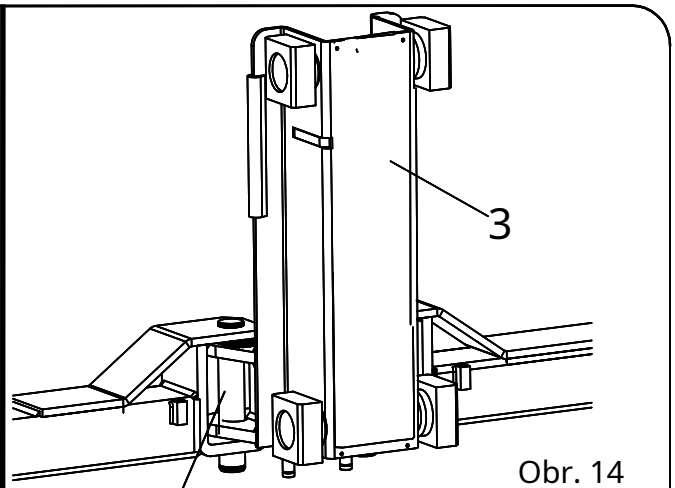

Obr. 14

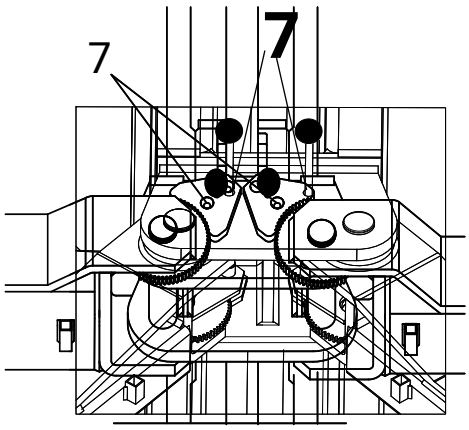

Obr. 14

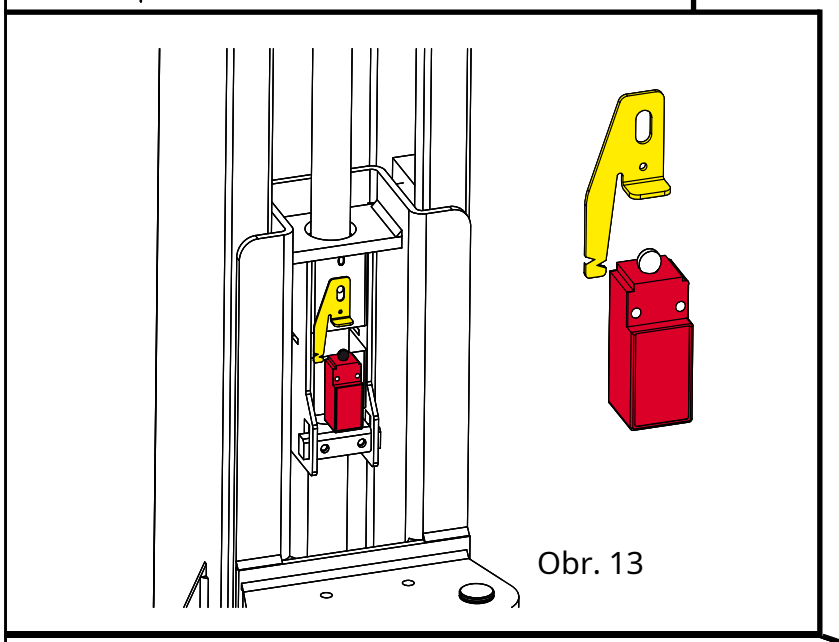

Obr. 13

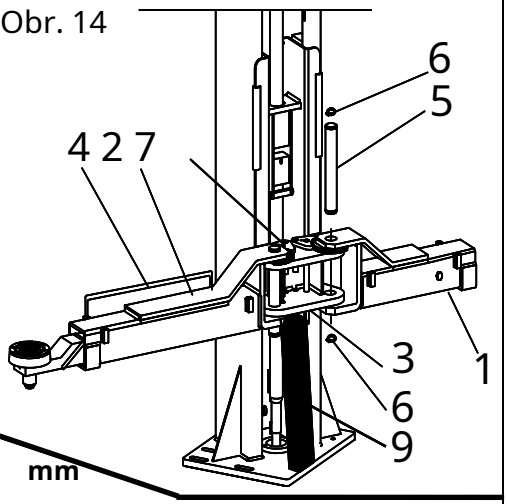

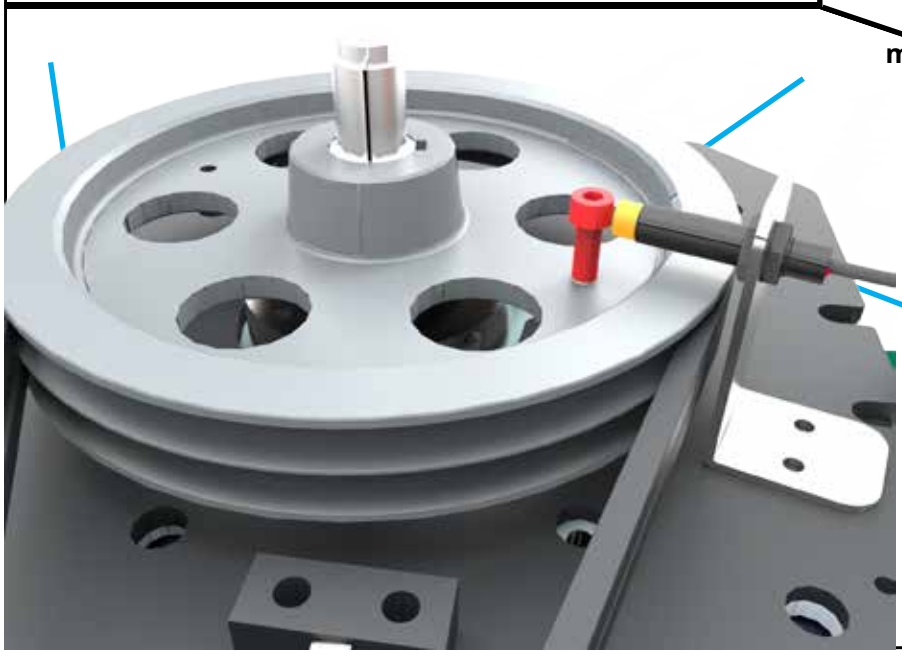

CONTROLLO DISALLINEAMENTO CARRELLI (SENZOR PRIBLÍŽENIA)

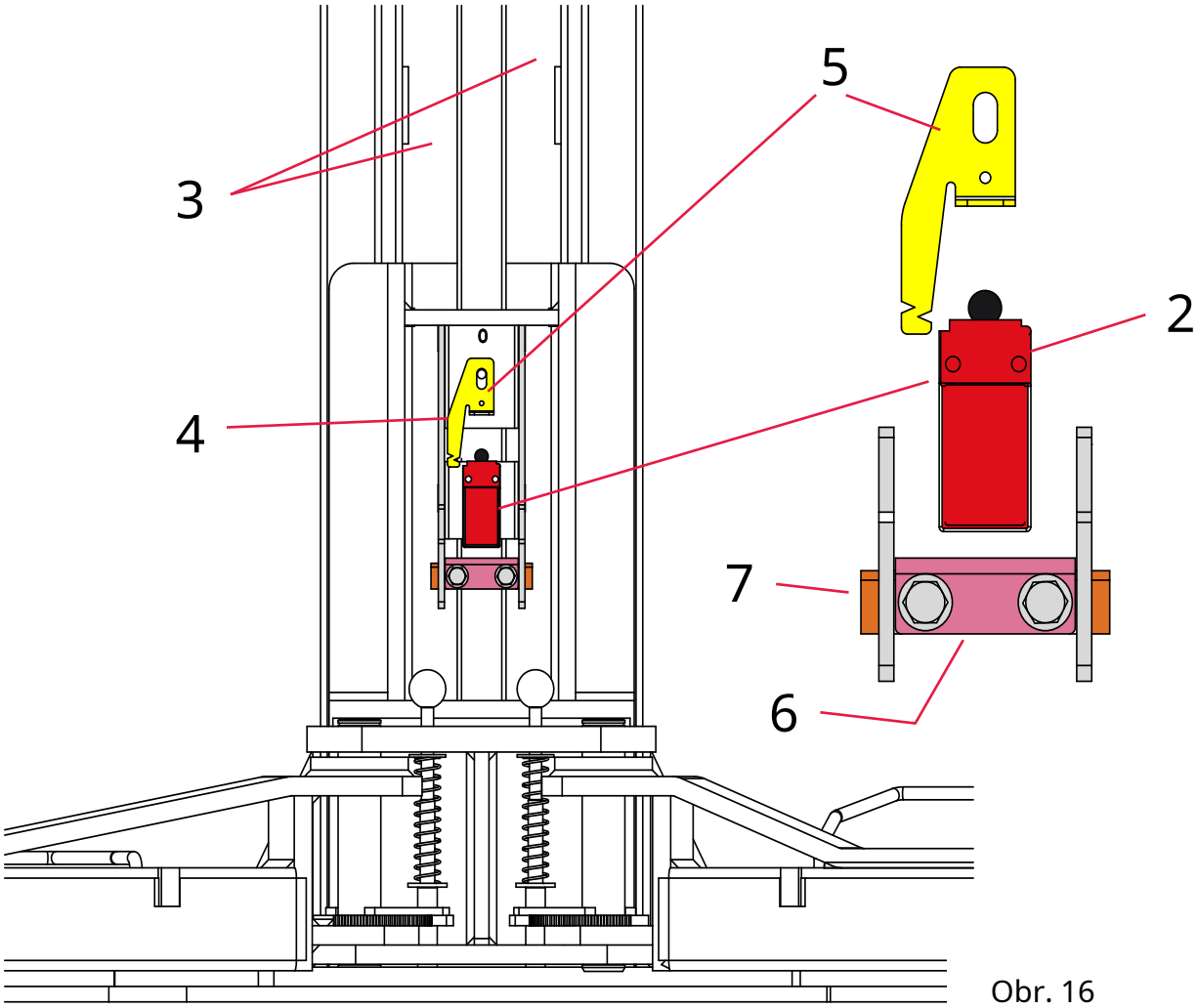

Obr. 16

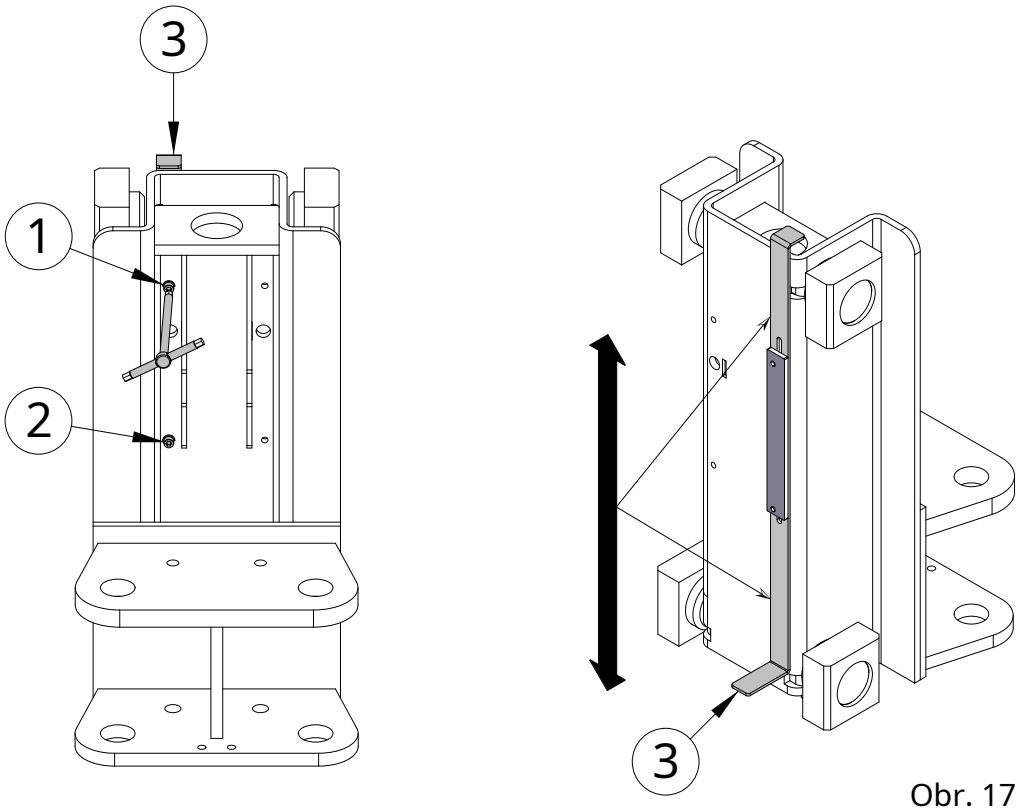

Obr. 17

1.9 BODY PRAVIDELNÉHO MAZANIA

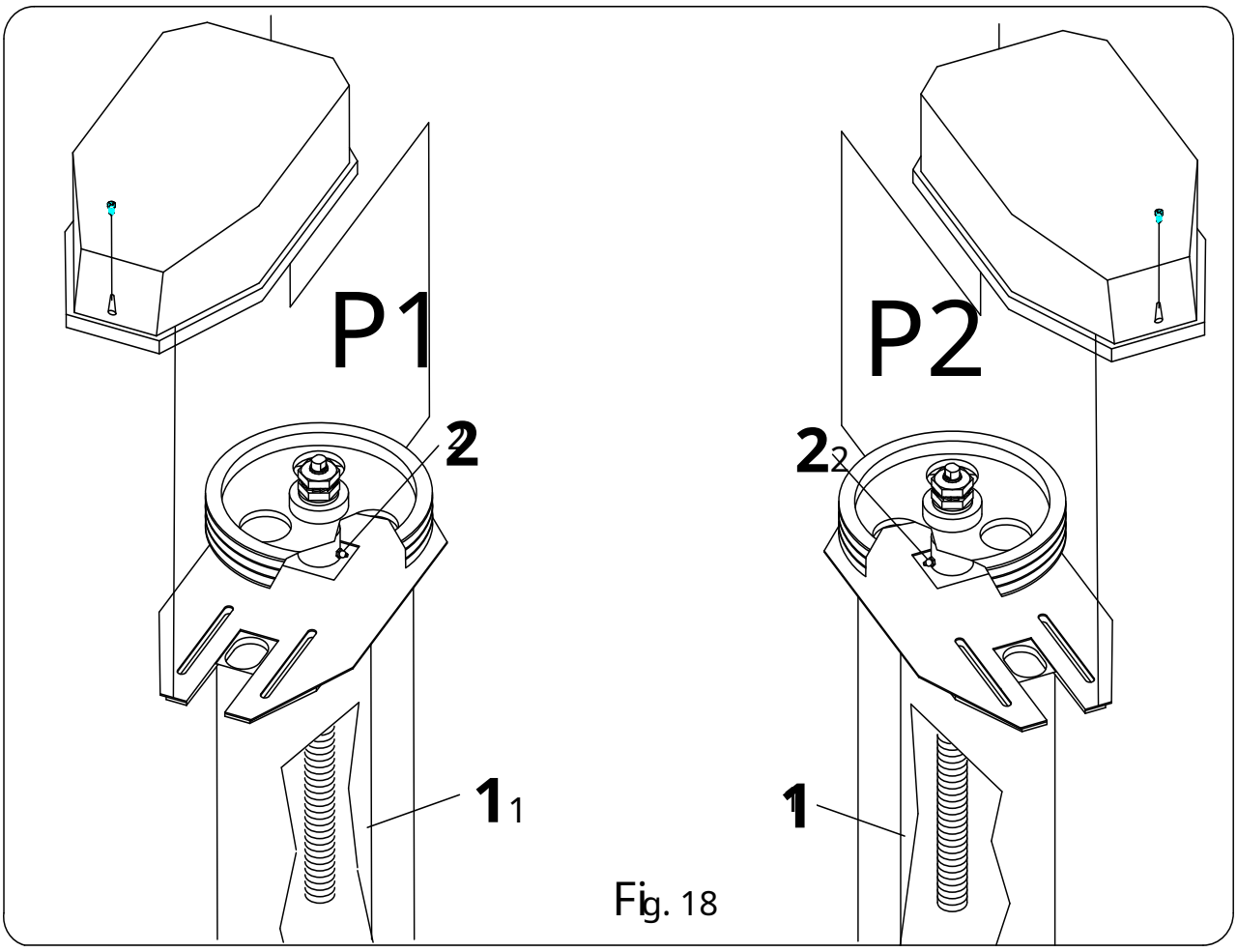

Fig. 18

1.9.1 CHECKING THE SPLITTO ORIEŠKY FOR NOSIŤ

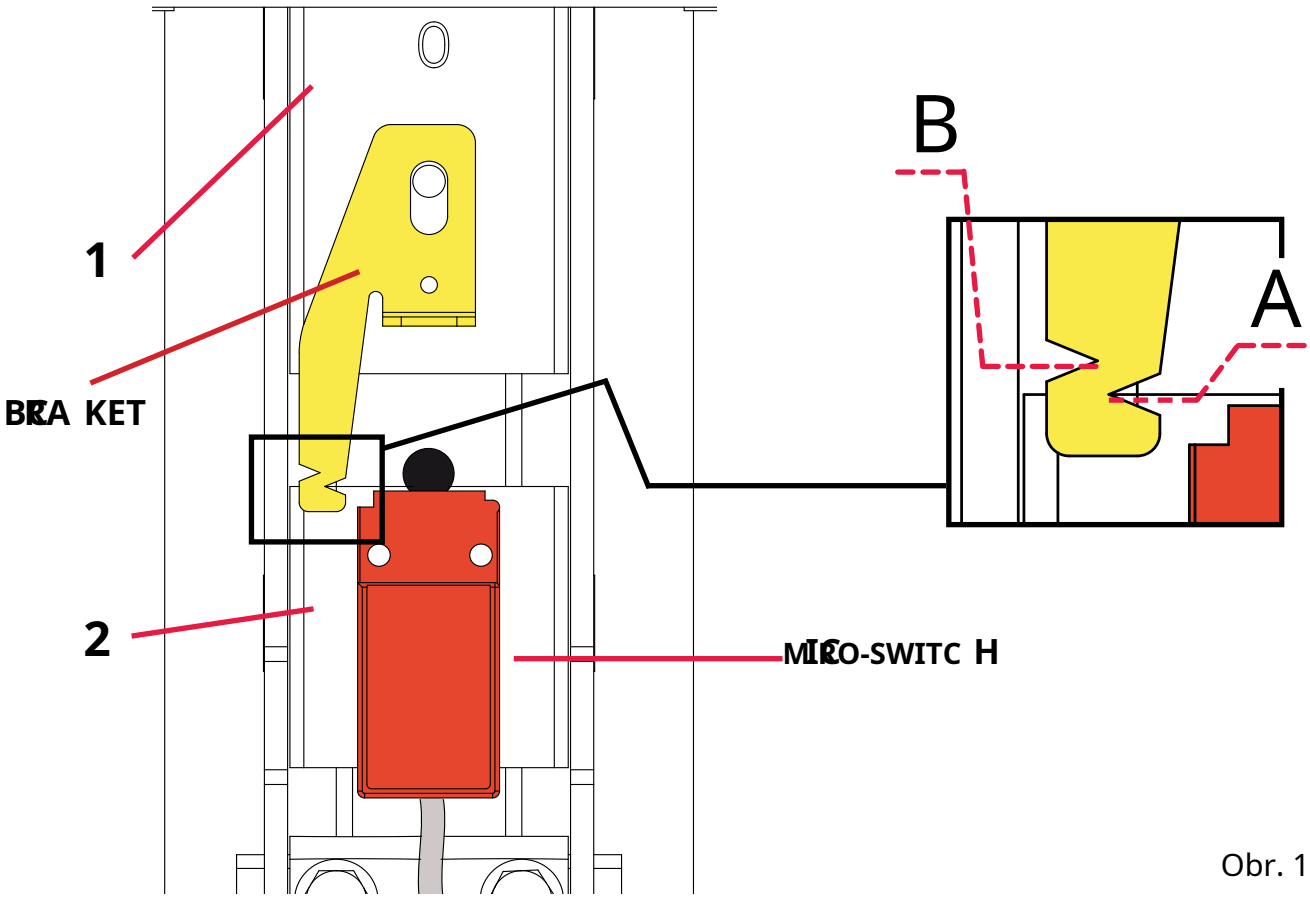

Obr. 19

ANGLIČTINA

2.0 PREDSLOV

Táto príručka obsahuje pokyny týkajúce sa inštalácie, používania a údržby zdvíhacieho systému s názvom „Vehicle Lift“. Vozidlo sa zdvihne**popísané v tomto návode**sú navrhnuté a skonštruované výhradne na zdvíhanie vozidiel na účely opravy, údržby a kontroly. Prevádzka, hospodárnosť a trvanie výťahu závisia od dodržiavania pokynov uvedených v tomto návode. Diely, ktoré je možné dodať aj ako náhradné diely, sú uvedené v poslednej časti návodu.**Aby sa uľahčilo čítanie pokynov, zdvíhacie zariadenie sa bude ďalej nazývať len „výťah“.**

2.1 CERTIFIKÁCIA ES

Smernica 2006/42/ES, bežne známa ako „Smernica o strojoch“, špecifikuje podmienky, ktoré je potrebné dodržiavať pred uvedením stroja na trh. Táto smernica stanovuje, že všetky stroje možno uvádzať na trh a uvádzať do prevádzky len vtedy, ak neohrozujú bezpečnosť a zdravie ľudí, zvierat alebo majetku. Na certifikáciu zhody výťahu s ustanoveniami smernice pred uvedením na trh výrobca podrobil vzorku stroja auditu notifikovaného orgánu.

Výťah vyrobený v súlade s ustanoveniami smernice 2006/42/ES sa tak môže uvádzať na trh bez toho, aby bola ohrozená bezpečnosť používateľa. Výťah je teda zákazníkovi dodaný s:

- Vyhlásenie o zhode ES
- Označenie CE
- Inštrukcie na používanie
- Inšpekčné záznamy

2.1.1 TESTOVANIE

Výťah prešiel statickými a dynamickými skúškami na základe postupov uvedených v predpise EN 1493:2010. Pokiaľ ide o testovanie výťahu, pozrite si príslušnú časť v Inšpekčných záznamoch.

Pokyny uvedené v tomto návode musia byť povinne rešpektované: Výrobca nenesie zodpovednosť za žiadnych okolností vyplývajúcich z nedbalosti, nedodržania pokynov a nesprávneho alebo neuváženého používania výťahu.

Nedodržaním pokynov uvedených v príručke sa záruka priamo stáva neplatnou.

Spoločnosť tiež odmieta akúkoľvek zodpovednosť za škody spôsobené nesprávnym používaním výťahu a/alebo zmenami vykonanými bez povolenia výrobcu.

PRE BEZPEČNÉ POUŽÍVANIE VOZIDLA POPISOVANÉHO V TOMTO NÁVODE

NASLEDUJÚCE JE POVOLENÉ:

- Používanie výťahu len na zdvíhanie vozidiel pri kontrole, údržbe a/alebo opravách.
- Zdvíhanie používajte iba na zdvíhanie vozidiel, ktoré rešpektujú limity nosnosti a rozloženie nákladu uvedené v tomto návode.
- Výťah smie obsluhovať iba oprávnená osoba v dobrom zdravotnom stave, zodpovedná a riadne vyškolená o povolenom použití a rizikách vyplývajúcich z používania výťahu.
- Obsluha smie používať zdvíhaciu plošinu len po dôkladnom prečítaní, pochopení a prispôsobení obsahu tohto návodu.
- Používanie výťahu iba v uzavretých priestoroch, chránených pred poveternostnými vplyvmi ako sú: dážď, sneh, vietor atď...
- V označenej oblasti, v blízkosti ovládacieho panela, môže výťah používať súčasne len jeden operátor.

JE POVINNÉ:

- Inštaláciu a údržbu výťahu môže povinne vykonávať len kvalifikovaný personál a v úplnom súlade s pokynmi uvedenými v tomto návode.
- Pred inštaláciou výťahu musíte povinne skontrolovať, či priestory, kde ho chcete umiestniť, sú dobre vetrané a osvetlené. (vyhnite sa oslňujúcim zdrojom svetla).
- Musíte povinne skontrolovať, či je podlaha, na ktorú chcete výťah nainštalovať, pevná, rovná a dokonale vyrovnaná vo všetkých smeroch.
- Musíte povinne skontrolovať, či je podlaha skonštruovaná tak, aby vydržala max. povolené bremená, vrátane výťahu, na odpočívadlách výťahov.
- Výťah musí byť povinne umiestnený ďaleko od zdrojov tepla alebo zariadení, ktoré by mohli generovať elektromagnetické žiarenie.
- Zdvihák musí byť povinne umiestnený tak, aby pri štandardnej prevádzke s naloženým vozidlom nezasahoval do žiadnej blízkej pevnej alebo pohyblivej časti ani ju nestláčal. Venujte zvláštnu pozornosť napájacím, vodným a plynovým systémom.
- Zdvíhacie alebo manipulačné operácie výťahu alebo akýchkoľvek častí výťahu sa musia povinne vykonávať za úplne bezpečných podmienok s vhodným zdvíhacím zariadením, ako to predpokladajú národné platné predpisy.
- Výťah musí byť povinne pripevnený k podlahe iba pomocou kotiev a skrutiek typu odporúčaného výrobcom (pre výťahy, kde sa to predpokladá).
- Pred použitím výťahu je potrebné povinne skontrolovať celistvosť zdvíhacích prvkov.
- Pred použitím výťahu musíte povinne skontrolovať, či sú bezpečnostné zariadenia dokonale nainštalované a či sú v dobrom prevádzkovom stave.
- Vozidlo musí byť povinne umiestnené tak, ako je uvedené v tabuľke v príručke a/alebo v tabuľke prilepenej na zdvih.
- Vozidlo musí byť povinne zdvihnuté z miest odpočinku špecifikovaných výrobcom vozidla.
- Pri pohybe vozidla hore, po prvých 200 mm a pred pokračovaním v zdvíhaní, sa musí povinne kontrolovať stabilita nákladu vo všetkých smeroch.
- Počas celého zdvíhacieho pohybu sa musí povinne kontrolovať stabilita bremena a správny a lineárny pohyb zdvihu.
- Pred vstupom do pracovného priestoru musí byť výťah povinne uvedený do mechanickej bezpečnostnej polohy so špeciálnym príkazom (ak je to vhodné).
- Pred vstupom do pracovného priestoru musí byť výťah povinne odpojený od zdrojov energie otočením uzamykateľného otočného odpojovača umiestneného na ovládacom paneli do polohy 0 (nula).
- Musíte povinne kontrolovať, či demontáž niektorých častí vozidla umiestneného na zdvižnej plošine nespôsobuje nevyváženosť nákladu.
- Pred začatím spúšťania zdviháka musíte povinne skontrolovať, či sa pod a okolo pracovnej plochy nenachádzajú žiadne osoby, zvieratá alebo veci, ktoré by mohli prekážať pohyblivým častiam.
- Počas spúšťania musíte povinne a neustále kontrolovať zdvih a pohyb bremena. V prípade poruchy okamžite zapnite núdzový odpojovač.
- V prípade nepravidelného hluku alebo prevádzkových porúch musíte povinne zastaviť prevádzku výťahu a skontrolovať príčinu takejto nepravidelnosti. V prípade pochybností kontaktujte servisné oddelenie výrobcu.
- Napájanie musí byť povinne oddelené vždy, keď sa na zariadení musia vykonať úpravy, opravy alebo údržba.
- Všetky štítky signalizujúce nebezpečenstvo nachádzajúce sa na výťahu musia byť povinne vyčistené alebo vymenené.
- Výťah je potrebné povinne vyčistiť a vyčistiť všetky olejové škvrny na podlahe, pretože sú veľmi nebezpečné.
- Všetky bežné a mimoriadne úkony údržby sa musia vykonávať povinne a dôkladne, ako je uvedené v tejto príručke; povinne sa musia vykonávať aj pravidelné kontroly, ktoré sa zaznamenávajú do osobitných „záznamov o inšpekciách“ dodávaných s výťahom.
- Vždy musíte povinne používať originálne náhradné diely výrobcu.

JE ZAKÁZANÉ:

- Je zakázané nesprávne používať výťah, ako aj používať akýmkoľvek iným spôsobom, ktorý nie je uvedený v časti „POUŽITIE NA ÚČELY“ tohto návodu.
- Je zakázané zdvíhať bremená len s niektorými zdvíhacími časťami (len jedna dráha alebo dve ramená).
- Je zakázané inštalovať výťah v nebezpečných priestoroch obsahujúcich horľavé a/alebo výbušné látky, alebo tam, kde sa môžu vytvárať horľavé plyny alebo výpary.
- Je zakázané inštalovať výťah v priestoroch vystavených atmosférickým vplyvom.
- Je zakázané inštalovať výťah v priestoroch, kde sa vykonáva umývanie alebo pieskovanie, alebo vo veľmi prašných priestoroch.
- Je zakázané inštalovať výťah na vozidlá alebo plavidlá.
- Je zakázané používať výťah v prítomnosti silných magnetických polí.
- Je zakázané používať výťah na zdvíhanie iných predmetov, ako sú určené (debny, kontajnery alebo palety), alebo ho používať ako zdvíhadlo.

- Je zakázané používať výťah na zdvíhanie osôb alebo zvierat.
- Je zakázané zdvíhať vozidlá s ľuďmi alebo zvieratami na palube.
- Je zakázané používať výťah, ak je teplota v miestnosti nižšia ako 5°C alebo vyššia ako 40°C.
- Je zakázané svojvoľne vyvolať kmitanie bremena počas zdvíhacích alebo spúšťacích manévrov alebo pri zdvíhaní bremena.
- Do pracovného priestoru pod výťahom je zakázaný vstup bez aktivovaných bezpečnostných mechanických zariadení a vypnutého odpojovača do polohy 0.
- Je zakázané ponechať výťah bez dozoru bez toho, aby bol umiestnený na min. výške alebo v mechanickej bezpečnostnej polohe. Potom oddeľte napájanie a uzamknite odpojovač pomocou visiaceho zámku.
- Je zakázané odstraňovať alebo meniť ochrany výťahu alebo bezpečnostné zariadenia.
- Je zakázané vymieňať zdvíhacie zariadenie alebo diely zdvíhača, akýkoľvek zásah alebo zmena okamžite ruší platnosť záruky a zbavuje výrobcu akejkoľvek priamej alebo nepriamej zodpovednosti za škody spôsobené takýmto zásahom alebo zmenami.
- Je zakázané používať diely alebo príslušenstvo nedodané výrobcom.

3.0 VŠEOBECNÉ PRAVIDLÁ BEZPEČNOSTI A PREDCHÁDZANIA NEHOD

3.1 ÚPRAVA A OBLEČENIE

Vytvorte priestor vhodný pre stroj a pracovné prostredie tak, že dôkladne zhodnotíte nasledujúce aspekty:

- Poloha musí byť bezpečná, bez akýchkoľvek prekážok a chránená proti atmosférickým vplyvom. Z miesta ovládania musí obsluha vidieť celý systém a pracovný priestor a okamžite zistiť prítomnosť neoprávnených osôb a predmetov, ktoré by mohli predstavovať nebezpečenstvo.
- Min. vzdialenosť nebezpečného priestoru od stien priestorov, kde je inštalovaný výťah pre vozidlá, musí byť minimálne 70 cm. Osvetlenie musí byť dobré, ale bez oslepujúcich alebo intenzívnych svetiel a nesmú existovať žiadne zdroje alebo procesy, ktoré by mohli vytvárať plyny alebo horľavé výpary.
- Nenoste nevhodné oblečenie. Mohli by sa zamotať do pohyblivých častí výťahu. V súlade s platnými národnými predpismi, okrem oblečenia vhodného na pracovisko, bude musieť operátor povinne nosiť doplnkové ochranné doplnky, aby sa predišlo akémukoľvek zraneniu, ako sú: prilba, okuliare, rukavice, vhodná obuv atď.

3.1.2 TRVALÉ ZNESTAVENIE RUČENÍ

- **VAROVANIE: nikdy zo žiadneho dôvodu neodstraňujte skrutky imobilizéra ramena. Toto zariadenie je potrebné pre súlad s nariadením 1493:2010. Spoločnosť nezodpovedá za žiadne škody alebo zranenia spôsobené nesprávnym používaním výťahu. Odstránenie tohto zariadenia (obr. 6A), ktoré na vozík namontoval konštruktér, spôsobuje, že výťah už nespĺňa platnú legislatívu.**

3.2 ŽIVOTNÉ PROSTREDIE A ZNEČISTENIE

- **Lift sa nesmie používať na umývanie, odmasťovanie, pieskovanie a brúsenie vozidiel.**
- **Dodržiavajte platné národné normy týkajúce sa používania a likvidácie produktov používaných na čistenie a údržbu výťahov, rešpektujte odporúčania výrobcu.**
- **Lapače a drenážne priekopy musia vypúšťať tekutiny tam, kde a ako je to uvedené v platných národných normách.**

3.3 LIFT ŠROTOVANIE

Pri vyraďovaní z prevádzky a likvidácii výťahu NELIKVIDUJTE materiály a komponenty ako bežný odpad. Obráťte sa na špecializovaný odpad manipulačná spoločnosť.

Aby ste sa vyhli akémukoľvek riziku znečistenia životného prostredia, dodržujte nasledujúce preventívne opatrenia:

- Olej obsiahnutý vo vnútri hydraulickej riadiacej jednotky, príslušného okruhu a valcov sa musí úplne zhromaždiť. (Ak je k dispozícii)
- Demontujte diely výťahu tak, že ich rozdelíte do skupín z rovnakého materiálu, aby ste mohli pristúpiť k ich samostatnej likvidácii.
- Vyčerpaný hydraulický olej, gumené časti a železné zvyšky sú špeciálnym odpadom. Zlikvidujte ich alebo ich dočasne uskladnite v súlade s platnými národnými normami proti znečisťovaniu životného prostredia.

3.4 ÚROVNE NEBEZPEČENSTVA

Venujte zvláštnu pozornosť nasledujúcemu nebezpečenstvu, keď ho nájdete v tomto návode, a dodržiavajte bezpečnostné odporúčania.
Nebezpečné signály majú tri úrovne:

NEBEZPEČENSTVO: tento signál varuje, že v prípade nesprávneho vykonania popísaných operácií spôsobia vážne zranenie, smrť alebo dlhodobé zdravie. riziká.

UPOZORNENIE: tento signál varuje, že ak sa popísané operácie nevykonajú správne, môžu spôsobiť vážne zranenie, smrť alebo zdravie dlhodobé riziká.

UPOZORNENIE: tento signál varuje, že ak sa popísané operácie nevykonajú správne, môžu spôsobiť poškodenie stroja a/alebo osôb zranenia.

UPOZORNENIE: pozorne si prečítajte nasledujúce pravidlá; ten, kto neuvedie do praxe ďalej opísané odporúčania, môže podliehať k nenapraviteľným škodám alebo ich spôsobiť ľuďom, zvieratám alebo majetku.
Spoločnosť sa zrieka akejkoľvek zodpovednosti vyplývajúcej z nedodržania pravidiel bezpečnosti a prevencie nehôd popísaných nižšie. Spoločnosť tiež odmieta akúkoľvek zodpovednosť za škody spôsobené nesprávnym používaním výťahu a/alebo zmenami vykonanými bez povolenia výrobcu.

3.5 NEBEZPEČNÉ PRIESTORY

- Pred použitím výťahu sa uistite, že sa v nebezpečnom priestore ohraničenom žltým pruhom nenachádzajú žiadne neoprávnené osoby ani zvieratá (obr. 7).
- Osoby a zvieratá sa nesmú vpustiť do nebezpečnej oblasti vymedzenej žltou čiarou (obr. 7), pokiaľ je stroj prevádzkovaný – aj keď vykonáva len malé pohyby – s vypnutým núdzovým vypínačom/vypínačom (17, obr. 1).
- Na obrázku 7 sú vyznačené nebezpečné oblasti pre osoby alebo zvieratá. Je prísne zakázané približovať sa k tejto oblasti, ak sa výťah pohybuje, kvôli nebezpečenstvu všetkých pohyblivých častí stroja.

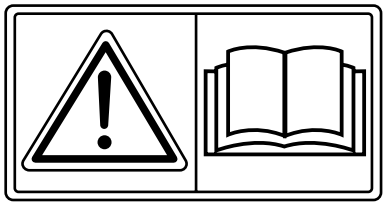

PRED POUŽITÍM ZDVIHAČA SI POZORNE PREČÍTAJTE POKYNY UVEDENÉ V TEJTO PRÍRUČKE

3.6 IDENTIFIKÁCIA VÝŤAHOV A POPIS PIKTOGRAMOV

Bezpečnostné signály (obr. 5) popísané v tomto návode sa aplikujú na výťah (obr. 6) a upozorňujú na nebezpečné a nebezpečné situácie. Nálepky sa musia udržiavať čisté a ak sa odlepia alebo poškodia, musia sa okamžite vymeniť.

Pozorne si prečítajte význam bezpečnostných signálov a zapamätajte si ho:

1	Doska s pokynmi				4	Mazanie stĺpcov
2	CE platňa				5	Max. naložiť
	A	Sériové číslo.	ja	Moc	6	Rozloženie zaťaženia
	B	Typ	L	Tlak	7	Nebezpečný signál. Pred vykonaním akejkoľvek údržby zastavte zariadenie a prečítajte si používateľskú príručku
	C	Model	M	Absorpcia	8	Nebezpečný signál. Možnosť pádu. Nevstávajte na pristávacích dráhach
	D	Max. Naložiť			9	Nebezpečný signál. Nebezpečenstvo strihania nôh.
	E	Ground			10	Nebezpečný signál. Napätie zapnuté.
	F	Výrobný rok				
	G	Napätie				
	H	Frekvencia				
3	Logo výrobcu					

Každý výťah je dodávaný s identifikačnými štítkami (2, Obr. 5A) relevantnými pre rôzne verzie. Údaje (A) a (B) musia byť vždy uvedené pre akýkoľvek servis a potrebu náhradných dielov.

ANGLIČTINA

3.7 URČENÉ POUŽITIE

Zdvíhacie plošiny popísané v tomto návode sú navrhnuté a vyrobené na zdvíhanie vozidiel len na účely kontroly, údržby a/alebo opravy.

- **Zdvihák vozidla by sa mal používať iba na zdvíhanie vozidiel v rámci limitov nosnosti uvedených na IDENTIFIKAČNOM ŠTÍTKU (2, obr. 5A) av odseku 1.3 „Rozloženie bremena“ (obr. 3).**

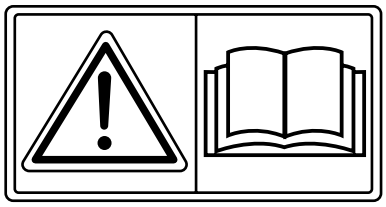

PRED POUŽITÍM ZDVIHAČA SI POZORNE PREČÍTAJTE POKYNY UVEDENÉ V TEJTO PRÍRUČKE

4.0 MANIPULÁCIA A INŠTALÁCIA

4.1 PREPRAVA A VYKLÁDKA

Ak sa operácie vykladania, prepravy a zdvíhania nevykonávajú s maximálnou starostlivosťou, môžu byť nebezpečné: držte všetky neoprávnené osoby mimo dosahu výťahu; vyčistiť, vyčistiť a ohraničiť oblasť inštalácie; skontrolujte, či sú dostupné nástroje vhodné na použitie a či sú v dobrých prevádzkových podmienkach; nedotýkajte sa žiadneho zaveseného bremena a zostaňte v bezpečnej vzdialenosti; počas prepravy nesmú byť zavesené bremená viac ako 20 cm od podlahy; dôsledne dodržiavajte nasledujúce pokyny; v prípade pochybností alebo neistoty nepokračujte.

Rôzne komponenty zbaleného výťahu sú držané pohromade pomocou vhodných priskrutkovaných konzol, ktoré zaisťujú jednoduchú a bezpečnú prepravu a manipuláciu. Balený zdvihák sa prepravuje vysokozdvižným vozíkom s vhodnou nosnosťou.
Počas manipulácie sa uistite, že zabalený výťah alebo jednotlivé stĺpy nie sú vystavené nárazom alebo pomlčkám. Celkové rozmery a hmotnosť zbaleného výťahu sú znázornené na obrázku 8.

4.2 INŠTALÁCIA

VAROVANIE: Všetky nasledujúce operácie inštalácie, nastavenia a testovania by mali vykonávať iba kvalifikovaní a zodpovední personál pracujúci podľa platných noriem elektrickej, mechanickej a stavebnej bezpečnosti.

NEBEZPEČENSTVO: Inštalácia, nastavenie a testovanie výťahu zahŕňa potenciálne nebezpečné operácie; musíte si preto pozorne prečítať všetky pokyny popísané nižšie. V prípade pochybností kontaktujte priamo výrobcu, ktorý sa zrieka akejkoľvek zodpovednosti z dôvodu nedodržania pravidiel bezpečnosti a prevencie nehôd uvedených v tomto návode.

NEBEZPEČENSTVO: Ak je výťah inštalovaný na podlahovej doske, je potrebné zvážiť hmotnosť výťahu plus maximálne zdvíhateľné zaťaženie spočívajúce na nosné plochy výťahu s použitím primeraných bezpečnostných koeficientov. Je zodpovednosťou kupujúceho, aby túto kontrolu vykonal na svoje poverenie.

4.3 ZÁKLADY

Výťah sa položí na železobetónovú vrstvu triedy "RcK 25" (2500N/cm²) s min. hrúbke 20 centimetrov a vo vzdialenosti najmenej 1,5 m od kotviacich bodov. Betónová plošina musí byť hladká a dokonale vyrovnaná vo všetkých smeroch a odliata na kompaktnom podklade. Celkové rozmery celého systému sú uvedené na obr.2.
Ak takýto povrch nie je k dispozícii, je možné postaviť jeden základ (1 podstavec). Minimálne požadované vlastnosti sú:
- Rozmery 4000x2000.
- Hĺbka 300 mm.
- Trieda betónu 25 Rck.
- Výstuž Fe B 44 K.

4.4 UMIESTNENIE A INŠTALÁCIA KONŠTRUKCIE

VAROVANIE: V tejto fáze inštalácie NEVYKONÁVAJTE žiadne elektrické pripojenia.

4.4.1 UMIESTNENIE A UPEVNENIE STĹPKOV

1) Odstráňte ochranné kartóny zbaleného výťahu a položte komponenty, ktoré sa majú namontovať na podlahu, aby ste mohli pohodlne pracovať na hlavných konštrukciách.
2) Postavte výťah na miesto určené pre inštaláciu, pričom sa uistite, že je dostatočná výška stropu, ako je znázornené na obrázku (Obr. 10).
3) Umiestnite tesniace dosky (1, obr. 8) na podlahu a odstráňte upevňovacie skrutky.
4) Po odstránení tesniacich dosiek (1, obr. 8), držaním stĺpikov vo vzpriamenej polohe (2, obr. 8) pomocou vhodných podpier a/alebo zdvíhacieho vozíka, stĺpiky (obr. 11) nadvihnite a oba nastavte stĺpové dosky P1 a P2 na podlahe. Upevnite príslušnými skrutkami (1-2, obr. 11).

Po upevnení stĺpikov k podlahe podľa špecifikácií (obr. 10) veďte káble elektrického konektora. 5) Vyvŕtajte sedem otvorov s priemerom 16 mm na upevnenie platní a zdvíhacej základne (1-2, obr. 12).

6) Nasaďte sedem kotevných skrutiek M16 (HILTI HSL-3G M16/50X188 alebo ekvivalent) (2, obr. 12) jemným poklepaním kladivom.
7) Utiahnite kotviace skrutky (2, obr. 12) momentom 100 Nm. Ak sa kotvy voľne otáčajú, mali by sa nahradiť väčšími kotvami.

8) Na vyrovnanie nerovností podlahy a zvýšenie stability konštrukcie vložte pod konštrukciu podložky.

4.4.1.2 ZARIADENIE PREPRAVY

• Odmerajte výšku vozíka a skontrolujte, či akýkoľvek rozdiel medzi vozíkmi NEPREKÁŽE 4-5 mm; v prípade potreby nastavte vozíky do rovnakej výšky takto:

• Nastavte vozík P1 uvoľnením a odstránením dielov 2, 6 a 7 znázornených na Obr. 16.

• Zdvihnite vozík P1, kým sa deliaca matica (2, Obr. 19) nebude dať voľne otáčať.

• Utiahnite deliace matice (1,2, Obr. 19) v smere alebo proti smeru hodinových ručičiek, aby ste vyrovnali rozdiel vo výške vozíka. Jedno úplné otočenie delenej matice posunie vozík o 6 mm.

VAROVANIE: NIKDY neotáčajte deliace matice o zlomok otáčky. Vždy otočte cez celé otáčky tak, aby maznička smerovala potom vonku.

4.4.3 INŠTALÁCIA IMPULZNÉHO OBVODU PRE MOTOR P1-P2

1) Odstráňte krycie kryty stĺpov. (12 Obr. 1)

2) Pripevnite BLÍZKOSŤAŽNÝ SNÍMAČ k príslušnej konzole pomocou príslušných dodaných upevňovacích skrutiek a uistite sa, že je vycentrovaný pomocou skrutky kladky (obr. 15) s maximálnou vzdialenosťou 2 mm.

3) Elektrické káble priveďte do protiľahlého stĺpika a zapojte podľa poradia na doske plošných spojov na strane 32.

5) Namažte ložiská remenice prevodovky a namontujte späť kryt uzáveru stĺpika.

VAROVANIE: Po prvom cykle hore/dole skontrolujte, či sú závity oboch skrutiek rovnomerne namazané. Opakujte túto operáciu vždy, keď to bude potrebné.

UPOZORNENIE: Zdvíhacie skrutky (1, obr. 18) a klzné plochy vozíka (3, obr. 17) na vnútorných stranách stĺpikov sú z výroby namazané mazivom podľa špecifikácií uvedených v technických údajoch.

VAROVANIE: Olej alebo mazivo pridávajte len podľa potreby: príliš veľa maziva nezabezpečí lepšie mazanie.

Na tieto povrchy neumývajte ani nepoužívajte rozpúšťadlá. V prípade potreby obnovte mazací film pomocou typu maziva uvedeného v "Tabuľke technických špecifikácií".

Bežnú údržbu nájdete v návode na obsluhu, odsek 6.2.

4.4.4 PRIPOJENIA K ELEKTRICKEJ SIETI

4.4.4.1 PRIPOJENIE ELEKTRICKÉHO MOTORA

Otvorte skriňu elektromotora, prevlečte elektrický kábel, ktorý vychádza zo stĺpika P1 cez káblovú vývodku, pripojte konce kábla podľa schémy na obr. 4.

POZOR:

• Napätie elektrického pripojenia k zdvíhacej doske musí zodpovedať napätiu uvedenému na elektrickom paneli.

• Elektrický panel musí byť pripojený k všeobecnému vypínaču vyrobenému a nainštalovanému v súlade s predpismi platnými v krajine použitia.

• Pripojte napájací kábel, ktorý vyčnieva z hornej časti stĺpika P1, do elektrickej siete v súlade s predpismi platnými v krajine použitia.

• Systém, ktorý dodáva elektrickú energiu do ovládacieho panela výťahu, musí byť realizovaný v súlade s predpismi krajiny použitia.

• Minimálny požadovaný elektrický výkon je 5 kW.

• Minimálny prierez vodičov silového obvodu musí byť 2,5 mm2.

4.4.5 NASTAVENIE A NASTAVENIE BEZPEČNOSTNÝCH ZARIADENÍ

1) Zapnite vedenie a skontrolujte, či je núdzový vypínač/odpojovač (19 Obr. 1) v polohe ON (1).

2) Stlačte tlačidlo HORE (19 Obr. 1), ak motor nefunguje, skontrolujte správnu polohu mechanizmu (Obr. 15), nastavte a v prípade potreby znova zaistite.

3) Znovu otočte tlačidlo HORE (19 Obr. 1), vozíky (5 Obr. 1) musia ísť hore. Ak sa vozíky nezdvíhajú, odpojte sieťové napätie a prehoďte dve fázy na zástrčke napájacieho kábla.

POZOR:

Nezamieňajte pripojenia motora. Tým by sa upravili správne funkcie koncových spínačov.

5) Stlačte tlačidlo DOLE (18 Obr. 1) a nechajte vozíky úplne spadnúť a skontrolujte, či spodný koncový spínač (6 Obr. 13) zastaví motor skôr, ako sa spodná časť vozíka P1 zastaví na podlahe.

6) Stlačte tlačidlo HORE (19 Obr. 1) a uvedením vozíkov do ich maximálnej výšky skontrolujte, či horný koncový spínač (7 Obr. 13) zastaví motor, keď vzdialenosť medzi vozíkmi a horným uzavretím stĺpika je asi 50 mm.

7) Zmontujte kryty (12-14 Obr.1) stĺpikov.

4.4.6 MONTÁŽ ZBRANE

1) Skontrolujte, či je núdzový vypínač / odpojovač (17 Obr. 1) v polohe ON (1), v prípade potreby ho otočte.

2) Stlačte tlačidlo HORE (19 Obr. 1) a posuňte vozíky (4 Obr. 1) do výšky 50 cm. o.

3) Umiestnite ramená (1 a 2 Obr. 14) do blízkosti vozíkov (3 Obr. 14) tak, aby ochranné kryty smerovali von z výťahu. V tejto súvislosti je potrebné poznamenať, že existuje možnosť zmeniť polohu dvoch krátkych a dlhých ramien namontovaných na vozíku každého stĺpika za predpokladu, že rovnaké usporiadanie sa dosiahne aj na druhom stĺpe, pričom ochranné kryty budú vždy chránené. smerom von z výťahu.

4) Namontujte príslušné ramená na vozíky pomocou čapu (5 Obr. 14), ktorý ich na koncoch zaistí dvoma pružnými krúžkami (6 Obr. 14). Pri montáži dbajte na správne umiestnenie poistky proti rotácii ramien (7 Obr. 14), v opačnom prípade ich zdvihnite potiahnutím nahor, aby ste uľahčili montáž ramien.

5) Stlačte tlačidlo DOLE (18 Obr. 1) a posuňte vozíky do minimálnej výšky. Skontrolujte, či sa ramená môžu voľne otáčať bez toho, aby zasahovali do podlahy. V prípade potreby nastavte spodný koncový spínač stĺpika (6 Obr. 13).

6) Úplne NEODSTRAŇUJTE uzamykacie zariadenie zdvíhacieho ramena (obr. 6A) podľa nariadenia 1493: 2010. Porušenie tohto pravidla bude mať za následok zrušenie občianskoprávnej a trestnej zodpovednosti v prípade nehody zo strany výrobcu.

POZOR

Koncový spínač musí zasiahnuť skôr, ako sa kolíky ramien dotknú podlahy, aby nedovolil zásah bezpečnostného spínača. Mikro zarovnanie vozíka sa musí aktivovať, keď sú vozíky posunuté aspoň o 5 mm.

4.4.7 APLIKÁCIA LEPICÍCH CIEĽOV A PIKTOGRAMOV

1) Prilepte lepiace dosky priložené k tejto brožúre na výťah podľa schémy na obrázku 6

UPOZORNENIE: Neprilepenie platní bude mať za následok stratu záručných podmienok a stratu záruky výrobcu.

zodpovednosť za akúkoľvek škodu vyplývajúcu z používania výťahu.

V prípade poškodenia, znehodnotenia s následnou nečitateľnosťou alebo stratou jedného alebo viacerých štítkov výťahu, požiadajte predajcu s uvedením čísla pozície uvedeného v diagrame 8.0. Potom čo najskôr nalepte nové štítky v správnej polohe na výťah.

5.0 NÁVOD NA POUŽITIE

VAROVANIE: Nezamieňajte pripojenia motora. Tým by sa upravili správne funkcie koncových spínačov.

VAROVANIE: Pred vykonaním akejkoľvek operácie na ovládacom paneli sa uistite, že sa v blízkosti výťahu nenachádza žiadna osoba.

5.1 OVLÁDACÍ PANEL

Všetky funkcie ovládacieho panela sú typu „mŕtvy muž“, vyžadujú blízku prítomnosť operátora na riadenie prevádzky výťahu. Správna poloha operátora je znázornená na obrázku 7.

Operácie, ktoré je možné vykonať z ovládacieho panela, sú zobrazené nižšie:

5.1.1 NÚDZOVÝ VYPÍNAČ / ODPOJOVAČ / VYP

- Otočením núdzového vypínača / odpojovača (17 Obr. 1) do polohy 0 (VYP) sa výťah úplne zastaví.
- Toto sa musí vykonať vždy pred vstupom do pracovnej oblasti pod výťahom.
- Opätovným vrátením núdzového vypínača/izolátora do polohy 1 (ZAP.) sa umožní autorizácia funkcií mostíka.

V prípade poruchy alebo zlyhania jedného alebo viacerých komponentov alebo v prípade anomálie alebo poruchy napájacieho obvodu neexistujú žiadne rizikové situácie, pretože ZDVIHÁK je vybavený odpájacím zariadením elektrického vedenia, ktoré umožňuje izolovať stroj. Povely hore a dole sú navyše typu „mŕtvy muž“ (s udržiavanou činnosťou), takže v prípade poruchy napájacieho obvodu nenastane ani predčasné spustenie, ani prekážka zastavenia, ak už nebol zadaný príkaz prostredníctvom odpojovača, ani pokles zaťaženia alebo neúčinnosť ochranných zariadení. Pohyblivé časti počas pohybu nahor alebo nadol sú preto vždy zastavené v prípade poruchy napájacieho obvodu. Pri napájacom obvode obnoví, nedochádza k žiadnym rizikovým situáciám, pretože každý pohyb zdvíhača musí byť aktivovaný manuálne operátorom pôsobením na prepínač udržiavanej činnosti.

UPOZORNENIE: Pred vstupom do pracovnej oblasti pod výťahom je povinné prepnúť Núdzový vypínač / odpojovač (17 Obr. 1) do polohy 0 (VYPNUTÉ).

5.1.3 HORNÉ TLAČIDLO

- Pozri tiež „5.2 POSTUP ZDVÍHANIE“
- Skontrolujte, či je núdzový vypínač / odpojovač (17 Obr. 1) v polohe. 1 (ON), v prípade potreby ho otočte.
- Stlačte tlačidlo HORE (19 Obr. 1), kým sa nedosiahne požadovaná výška.

5.1.4 TLAČIDLO ZOSTUPOVANIA

- Pozri tiež „5.3 PROCES ZOSTUPOVANIA PRE ZOSTUP“
- Stlačte tlačidlo DOLE (18 Obr. 1), kým nedosiahnete požadovanú výšku.

5.2 POSTUP ZDVÍHANIE

- Preťažovanie mosta je zakázané: most je dovolené používať len a výlučne na zdvíhanie v rozsahu uvedenom v tabuľke „ROZLOŽENIE ZAŤAŽENIA“ (obr.3), a to tak, že vozidlá povinne umiestnite na most v poradí. súčasne spĺňať nasledujúce podmienky stanovené európskou normou EN 1493: 1998 + A1: 2008

1) Hmotnosť zdvíhaného vozidla, vyjadrená súčtom 2 zaťažení Q1 a Q2 (pozri symboly na obr. 3), nesmie prekročiť maximálnu nosnosť (Qmax);

- to je (Q1 + Q2) ≤ Qmax (4 000 kg)

2) Maximálne zaťaženie Q1 (Q1max) umiestnené indiferentne na pár krátkych alebo dlhých ramien nesmie prekročiť:

- 3000 kg (Q1max ≤ 3000 kg), ako je znázornené na obr. 3

Výrobca sa zrieka akejkoľvek zodpovednosti za škody na osobách, zvieratách alebo majetku vyplývajúce z nedodržania tu uvedených pokynov a/alebo z nesprávneho používania výťahu alebo akéhokoľvek iného použitia, ako je uvedené v tomto návode.

Pri zdvíhaní vozidla postupujte takto:

- Skontrolujte, či sú ramená otočené smerom von z výťahu tak, aby nebránili prístupu vozidla medzi stĺpiky.
- Umiestnite vozidlo medzi zdvíhacie stĺpiky.
- Otočte ramená a vytiahnite nástavce, čím sa podložky dostanú do bodov určených na zdvíhanie vozidla podľa pokynov výrobcu vozidla.
- Skontrolujte, či je núdzový vypínač/odpojovač (17, obr. 1) nastavený do polohy 1 (ZAPNUTÉ) av prípade potreby ho otočte.
- Stlačte tlačidlo HORE (19, obr. 1) a zdvihnite vozidlo o 10 cm.
- Skontrolujte správne vloženie gumených podložiek.
- Skontrolujte stabilitu vozidla.
- Stlačte tlačidlo HORE (19, obr. 1) a zdvihnite vozidlo.
- Pred vstupom do pracovnej oblasti otočte núdzový vypínač/odpojovač (17, Obr. 1) do polohy 0 (VYPNUTÉ).

5.3 POSTUP ZNIŽOVANIA

Pri spúšťaní vozidla postupujte takto:

- Skontrolujte, či je núdzový vypínač/odpojovač (17, obr. 1) nastavený do polohy 1 (ZAPNUTÉ) av prípade potreby ho otočte.
- Stlačte tlačidlo DOLE (18, obr. 1), kým oba vozíky nedosiahnu minimálnu výšku.
- Núdzový spínač/odpojovač (17, obr. 1) otočte do polohy 0 (VYPNUTÉ).
- Otočte ramená smerom von zo zdvíhacieho zariadenia tak, aby nebránili vystupovaniu vozidla.
- Presuňte vozidlo z oblasti zdvíhania.

5.4 BEZPEČNOSTNÉ ZARIADENIA

UPOZORNENIE: Nasledujúce bezpečnostné zariadenia sa v žiadnom prípade nesmú meniť ani deaktivovať; musia byť tiež vždy udržiavané v špičkových pracovných podmienkach:

- Ovládací panel "Dead-man": všetky funkcie výťahu vyžadujú prítomnosť operátora.
- Núdzový spínač/odpojovač (17, obr. 1): ak je otočený do polohy 0 (VYP), zastaví prevádzku zdvíhania.
- Ochranné kryty nôh namontované na ramenách (10-13, Obr. 1) zabraňujú riziku pomliaždenia nôh operátora počas konečnej fázy zostupu rúk.
- Bočné chrániče (4, obr. 12) na stĺpikoch zabraňujú pritláčaniu nôh operátora počas záverečnej fázy spúšťania ramena.
- Mechanické bezpečnostné poistky proti otáčaniu ramien s automatickým záberom (7, obr. 14): zabraňujú otáčaniu zdvíhacích ramien pri zdvíhaní vozíka.
- Záložná deliaca matica na každom vozíku: podporuje zaťaženie v prípade poruchy hlavnej delenej matice.
- Koncový spínač minimálnej výšky (6, Obr. 13) a Koncový spínač maximálnej výšky (7, Obr. 13): zastavujú motor, aby sa zabezpečilo, že vozíky neprejdú cez povolený zdvih.
- Bezpečnostné zariadenie kontrolujúce vychýlenie vozíka: toto zariadenie využíva impulzný obvod (POČÍTAČ OTÁČOK) (obr. 15), aby sa zabránilo náhodnému vychýleniu vozíka.
- Nízkonapäťový prídavný elektrický obvod: tento obvod je odolný voči úrazu elektrickým prúdom.
- Trvalý imobilizér ramena (obr. 6A).

5.5 NÚDZOVÉ ZNÍŽENIE

: POZOR:

Vykonajú sa iba tieto operácie:

- Keď výťah neklesne kvôli výpadku prúdu alebo v prípade výpadku prúdu.
- V prípade absolútnej potreby.
- Jediným kvalifikovaným operátorom.
- Ak je priestor výťahu vymedzený a sprístupnený jednému operátorovi.

Spustite vozidlo na zem manuálne otočením zdvíhacích skrutiek pomocou vhodného kľúča a postupujte podľa tohto postupu:

1) Odpojte výťah od elektrickej siete.

2) Skontrolujte, či sa v nebezpečnej oblasti nenachádzajú žiadne osoby, zvieratá alebo veci (nebezpečenstvo pritlačenia).

2) Odstráňte kryt remenice.

3) Použite vhodný kľúč na zdvíhaciu skrutku a otáčajte proti smeru hodinových ručičiek, kým vozidlo nespustíte na zem.

6.0 ÚDRŽBA

Operácie údržby sú uvedené nižšie. Nižšie prevádzkové náklady a dlhšia životnosť stroja závisí okrem iného od neustáleho vykonávania týchto operácií.

UPOZORNENIE: Uvedený časový harmonogram je uvedený pre informáciu a vzťahuje sa na štandardné prevádzkové podmienky. Je náchylný na zmeny v závislosti od typu služby, úrovne prachu v prostredí, frekvencie používania atď. V prípade ťažších podmienok je potrebné vykonávať údržbu častejšie.

6.1 KONTROLA BEZPEČNOSTNÝCH ZARIADENÍ (ZODPOVEDNOSŤ INŠTALÁTORA PRED PRVÝM SPUSTENÍM)

VAROVANIE: Nasledujúce operácie by sa mali vykonávať s nezaťaženým zdvihákom.

6.1.1 NÚDZOVÝ VYPÍNAČ/ODPOJOVAČ

1) Skontrolujte, či je núdzový vypínač/odpojovač (17, obr. 1) nastavený do polohy 1 (ZAPNUTÉ) av prípade potreby ho otočte.
2) Stlačte tlačidlo HORE/DOLE.
3) Súčasne otočte núdzový vypínač/odpojovač (17, obr. 1) do polohy 0 (VYPNUTÉ) a zdvíhacie ramená by sa mali zastaviť.

6.1.2 KONTROLA OPOTREBOVANIA ROZDELENÝCH MALIC

1) Posuňte vozíky v strednej výške pozdĺž stĺpov.
2) Odstráňte plášte kolóny (12, obr. 1). Skontrolujte, či je vzdialenosť medzi hornou nosnou vodiacou skrutkou (1, obr. 19) a spodnou bezpečnostnou nosnou vodiacou skrutkou (2, obr. 19) na oboch stĺpoch medzi 23 a 24 mm.
3) Správnosť inštalácie skontrolujte podľa úrovne dosky (A Obr. 19). Ak je inštalácia správna, horná časť spodnej bezpečnostnej vodiacej skrutky (2 Obr. 19) musí byť v úrovni A.

POZOR

Keď je označenie B v jednej rovine s hornou stranou záložnej deliacej matice (2, obr. 15), je potrebné vymeniť hlavnú deliacu maticu (1, obr. 19).

6.1.5 KONTROLA KONCOVÉHO SPÍNAČA MIN A MAX VÝŠKY

1) Stlačte tlačidlo DOLE (18, Obr. 1) a sklopte vozíky úplne dole. Skontrolujte, či spodný koncový spínač (6, obr. 13) zastaví motor, keď sú vozíky vzdialené približne 15 mm od základne.
2) Stlačte tlačidlo HORE (19, obr. 1) a zdvihnite vozíky úplne hore. Skontrolujte, či horný koncový spínač (7, obr. 13) zastaví motor, keď sú vozíky vzdialené približne 50 mm od uzáveru horného stĺpika.
3) Ak sa vozíky zastavia v akejkoľvek inej polohe, upravte polohu príslušného koncového spínača.

6.1.6 POGUMOVÉ PODLOŽKY

Skontrolujte ich podmienky. Ak sú opotrebované alebo zlomené, vymeňte ich.

6.2 PRAVIDELNÁ ÚDRŽBA

Týždenne	Každý týždeň kontrolujte bezpečnostné zariadenia, ako je uvedené v tomto návode.
	Skontrolujte, či sú guľôčkové ložiská na koncoch stĺpika (2, obr. 18) správne namazané av prípade potreby doplňte bežným mazivom.
Mesačne	Vyčistite výťah a venujte zvláštnu pozornosť tomu, aby ste odstránili všetky cudzie predmety, ktoré by mohli ohroziť funkčnosť mechanických a elektrických bezpečnostných zariadení.
	POZOR
	Na čistenie alebo odstraňovanie zvyškov zo stroja nikdy nepoužívajte stlačený vzduch, tlakovú vodu alebo agresívne chemické produkty.
Každé 3 mesiace	Skontrolujte, či sú kotviace skrutky upevňujúce stroj k zemi dotiahnuté správnym momentom a v prípade potreby ich dotiahnite momentovým kľúčom (pozri tabuľku uťahovacích momentov)
	Skontrolujte, či sú všetky upevňovacie skrutky a matice dotiahnuté správnym krútiacim momentom a v prípade potreby ich dotiahnite momentovým kľúčom (pozri tabuľku uťahovacích momentov)
	Namažte klzné pätky vozíka mazivom TEXACO MULTIFAK EP2 alebo ekvivalentným produktom
Každých 6 mesiacov	Namažte vodiace skrutky a deliace matice multifunkčným lítiovým mazivom na všeobecné mazanie
	Skontrolujte, či je napnutie reťaze správne (ak existuje)
	Skontrolujte všetky konštrukčné a mechanické komponenty, či nemajú chyby alebo iné problémy

TABUĽKA KVAPALIN PRE HYDRAULICKÝ SYSTÉM	
ZNAČKA	HYDRAULICKÉ OVLÁDANIE
API	CIS 32
MOBILNÝ OLEJ	DTE24
SHELL	TELLUS 32
ESSO NUTO	NUTO HP 32
BP	ENERGOL HLP65
AGIP	OSO 35
FINA	HYDRAN 31

TABUĽKA MAZIVA	
ZNAČKA	HYDRAULICKÉ OVLÁDANIE
API	PIGREASE LT-S
MOBILNÝ OLEJ	MOBILPLEX 46
SHELL	ALVANIA EP 1
ESSO NUTO	BEACON EP 1
BP	ENERGREASE LS 1 EP
AGIP	GR.MU EP 1
FINA	MARSON EPL 1

UTAHOVACIE MOMENTY PRE SKRUTKY A MATICE S PG METRICKÝM ZÁVITOM							
M6 10 Nm 1 kg	M8 25 Nm 2,5 kg	M10 50 Nm 5,1 kg	M12 87 Nm 8,9 kg	M14 138 Nm 14,1 kg	M16 210 Nm 21,5 kg	M18 289 Nm 29,5 kg	M20 412 Nm 42 kg
M22 krútiaci moment 559 Nm 57 kg	M24 711 Nm 72 kg	M27 1049 Nm 107 kg	M30 krútiaci moment 1422 Nm 145 kg				

7.0 RIEŠENIE PROBLÉMOV

PROBLÉMY	MOŽNÉ PRÍČINY	AKCIE
- Výťah nefunguje. Žiadna reakcia.	Núdzový spínač/odpojovač nastavený na 0 (OFF) - Vypol koncový spínač (2, Obr. 16) - Káblové pripojenia - Vypálené poistky.	- Núdzový spínač/odpojovač nastavte späť na 1 (ON) - Pozri 6.1.3 - Skontrolujte príčinu. - Skontrolujte pripojenia. - Vymeňte.
- Keď je stlačené tlačidlo HORE (19, obr. 1), výťah nejazdí.	- Vypol spínač maximálnej výšky.	- Skontrolujte - Skontrolujte
- Stlačením tlačidla DOLE (18, obr. 1) vozíky neklesnú.	- Vypol spínač minimálnej výšky. - Vozík je zaseknutý.	- Skontrolujte - Skontrolujte - Zdvihnite vozík a uvoľnite ho

NEBEZPEČENSTVO

Je prísne zakázané prevádzkovať alebo opravovať výťah podľa akýchkoľvek postupov, ktoré nie sú popísané v tomto návode, alebo meniť bezpečnostné zariadenia alebo elektrický systém, pretože to môže predstavovať bezpečnostné riziko pre ohrozené osoby.

Ak vyššie uvedené postupy na riešenie problémov nepomôžu, nepokúšajte sa problém vyriešiť pomocou provizórnych metód; kontaktujte servisné oddelenie výrobcu.

7.1 NÁHRADNÉ DIELY

Objednávky na nákup náhradných dielov sa predkladajú výrobcovi a musia obsahovať nasledujúce informácie:

- Typ, verzia a sériové číslo výťahu. Tieto údaje sú vyrazené na štítku pripevnenom na všetkých zariadeniach (20, obr. 1).
- Číslo tabuľky náhradných dielov a číslo dielu.
- Popis dielu a požadované množstvo.
- Prepravné prostriedky. Ak táto položka nie je špecifikovaná, výrobca, aj keď tejto službe venuje mimoriadnu starostlivosť, nezodpovedá za oneskorenie prepravy spôsobené vyššou mocou.

Poplatky za prepravu musí vždy znášať príjemca. Tovar sa prepravuje na riziko príjemcu, aj keď sa v mieste určenia predáva bezplatne. V prípade požiadavky uvádzajte iba číslo pozície každej jednotlivej položky v tabuľke náhradných dielov.

9 .1 SCHÉMA DOSKY ELEKTRONICKÝCH OBVODOV

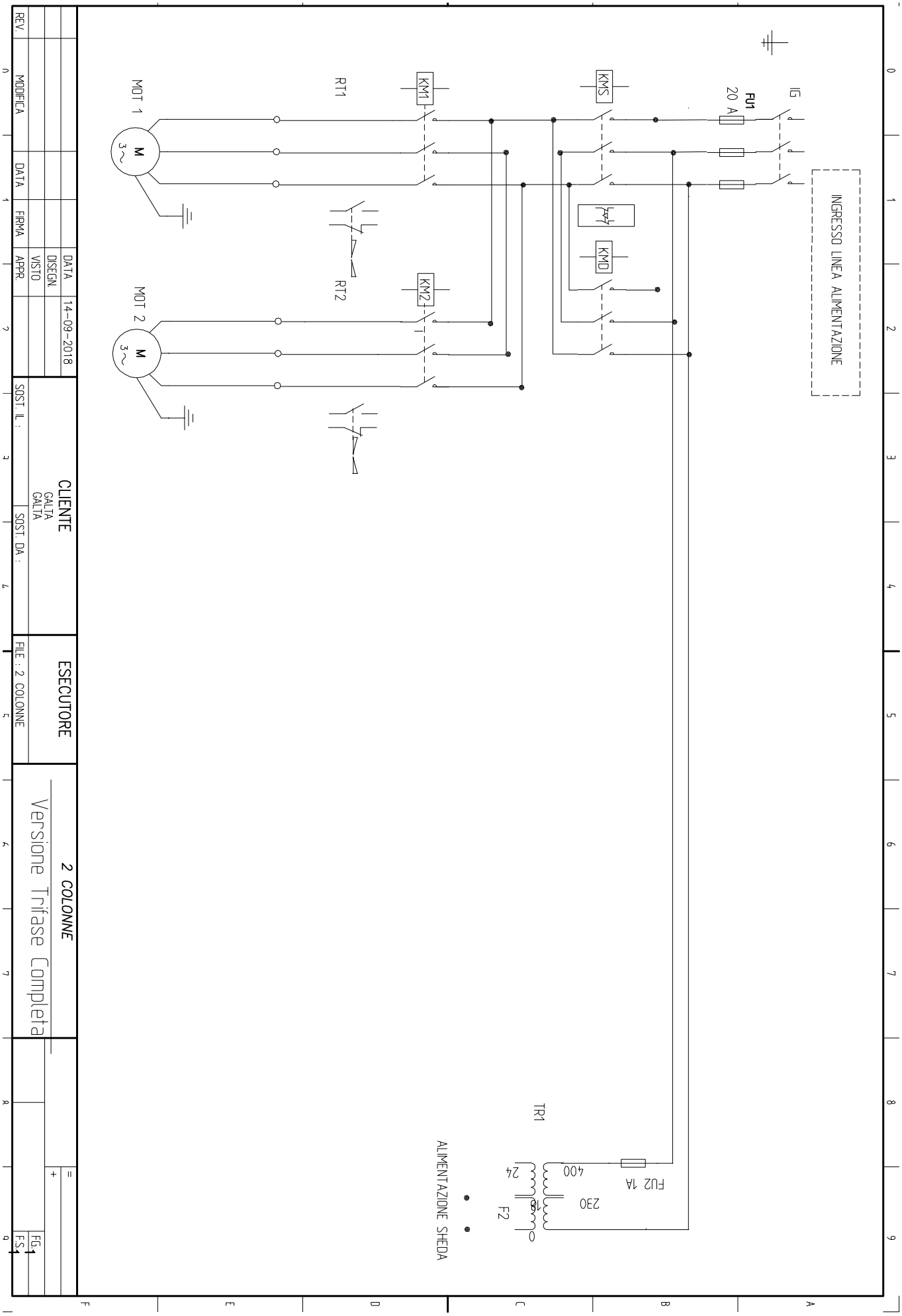

ANGLIČTINA

POSIZIONE E NUMERAZIONE LED IMPUT/OUTPUT

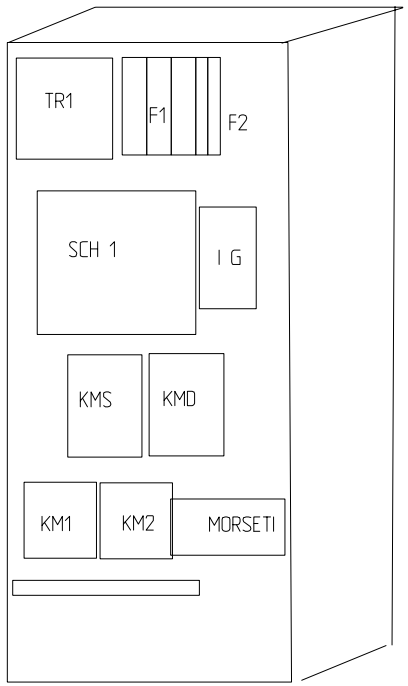

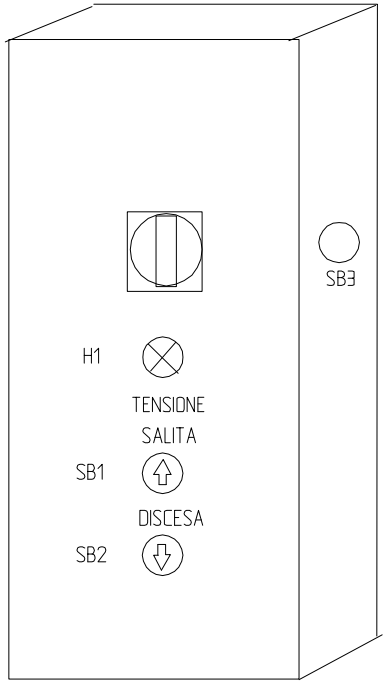

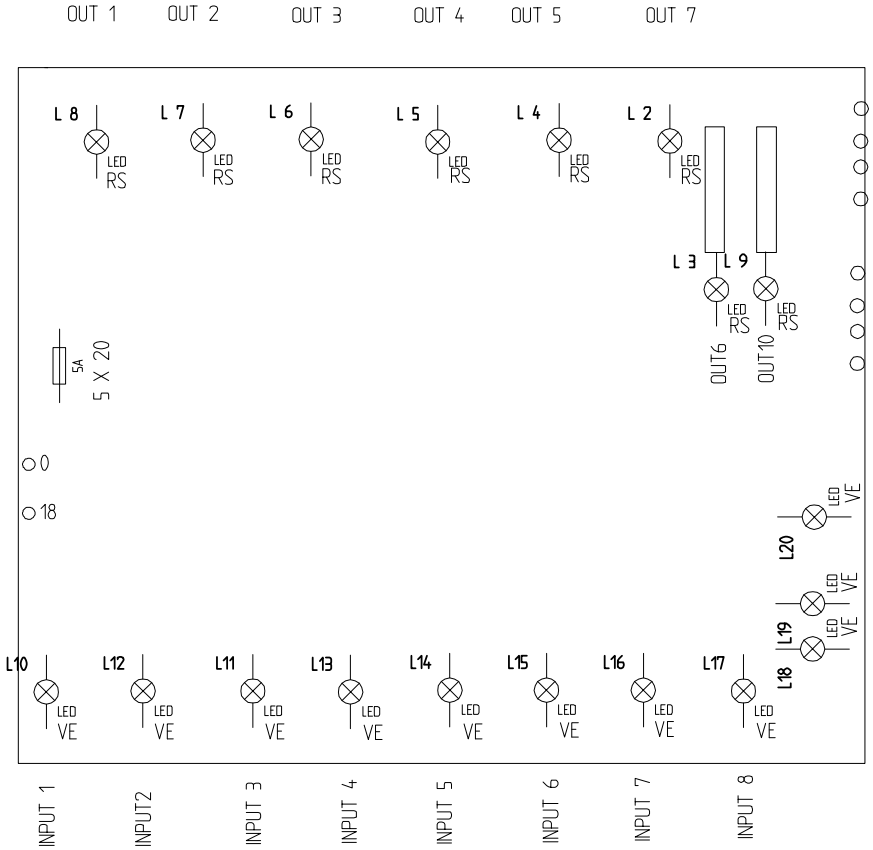

				DATA	14-09-2018	CLIENTE GALTA GALTA	ESECUTORE	*2 COLONNE*	=
				DISEGN.					+
				VISTO				Versione Trifase Semplice	FG. 2
REV.	MODIFICA	DATA	FIRMA	APPR.		SOST. IL : / SOST. DA :	FILE : 2 COLONNE		F.S.

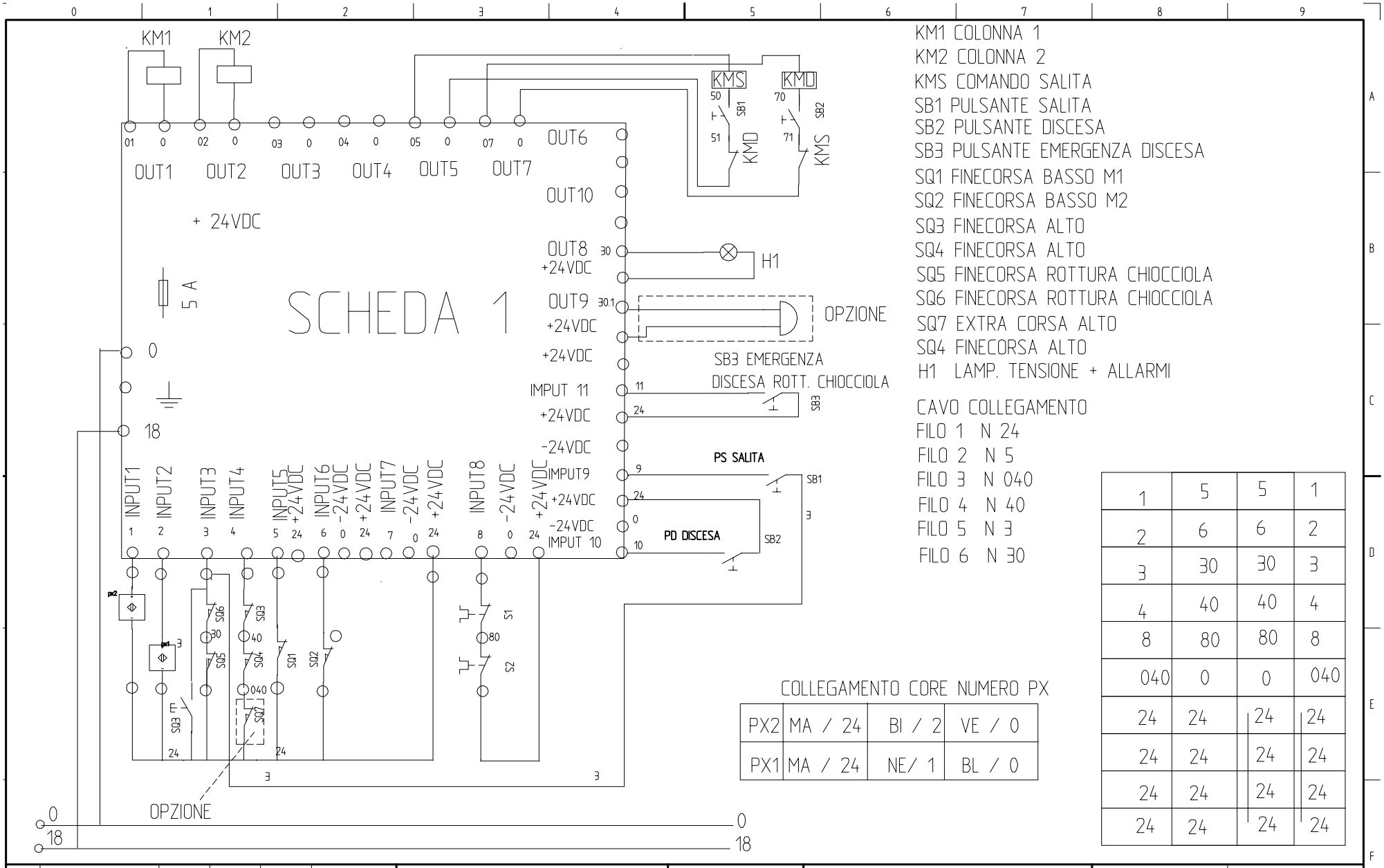

KM1 COLONNA 1
KM2 COLONNA 2
KMS COMANDO SALITA
SB1 PULSANTE SALITA
SB2 PULSANTE DISCESA
SB3 PULSANTE EMERGENZA DISCESA
SQ1 FINECORSA BASSO M1
SQ2 FINECORSA BASSO M2
SQ3 FINECORSA ALTO
SQ4 FINECORSA ALTO
SQ5 FINECORSA ROTTURA CHIOCCIOLA
SQ6 FINECORSA ROTTURA CHIOCCIOLA
SQ7 EXTRA CORSA ALTO
SQ4 FINECORSA ALTO
H1 LAMP. TENSIONE + ALLARMI

CAVO COLLEGAMENTO
FILO 1 N 24
FILO 2 N 5
FILO 3 N 040
FILO 4 N 40
FILO 5 N 3
FILO 6 N 30

1	5	5	1
2	6	6	2
3	30	30	3
4	40	40	4
8	80	80	8
040	0	0	040
24	24	24	24
24	24	24	24
24	24	24	24
24	24	24	24

COLLEGAMENTO CORE NUMERO PX

PX2	MA / 24	BI / 2	VE / 0
PX1	MA / 24	NE/ 1	BL / 0

				DATA	14-09-2018	CLIENTE GALTA GALTA	ESECUTORE	2 COLONNE	=
				DISEGN.				Versione Monofase	+
				VISTO					FG. 2
REV.	MODIFICA	DATA	FIRMA	APPR.		SOST. IL : / SOST. DA :	FILE : 2 COLONNE		F.S. 3

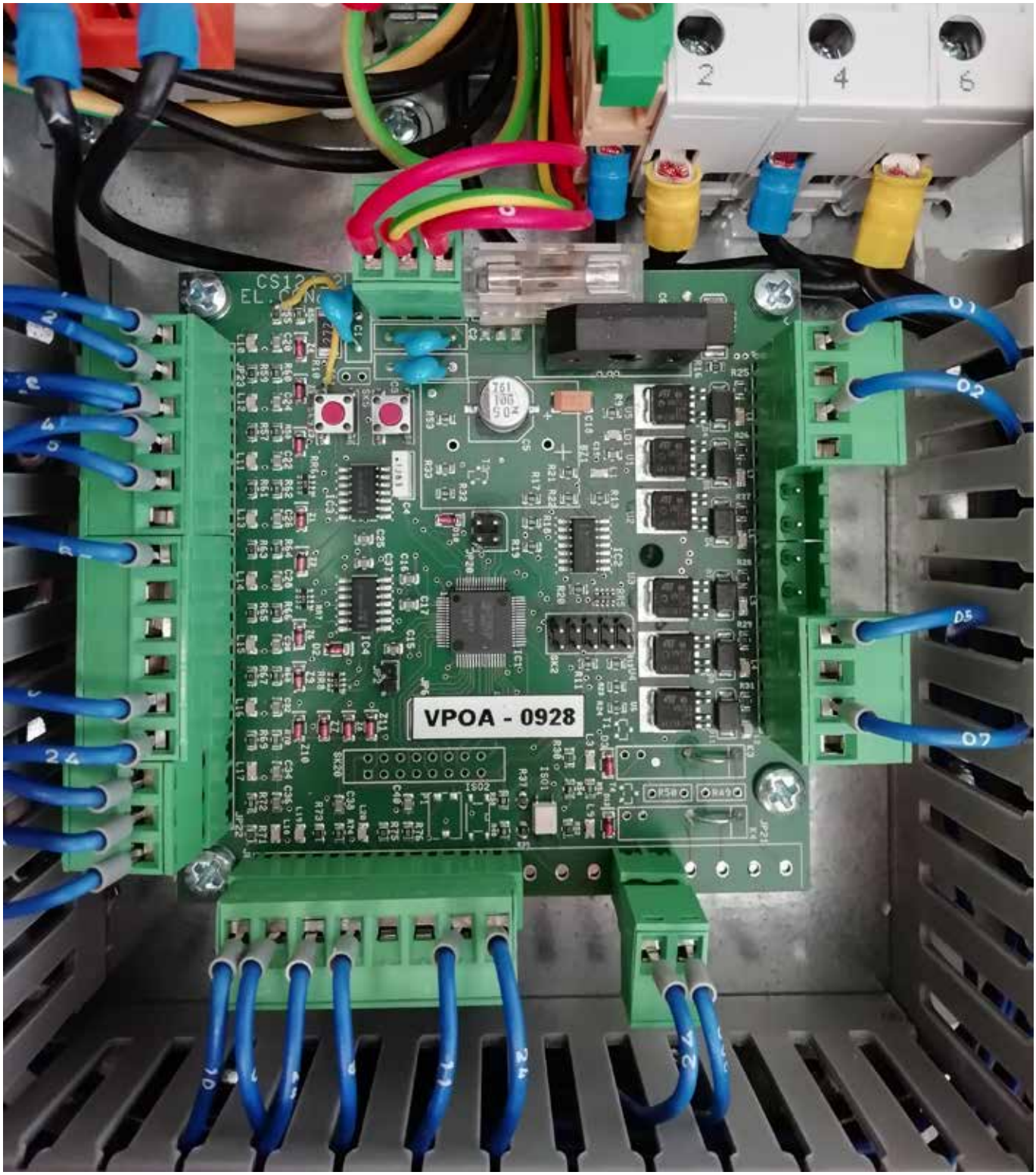
VPOA - 0928

VYHRADENÉ PRE INŠTALÁTORA

NASTAVENIE ZDVIHU A POSTUP TESTOVANIA (v každom detaile by ho mal vykonať inštalatér)

• MECHANICKÉ VYROVNANIE VOZÍKA

1) Stlačte tlačidlo HORE a skontrolujte, či motor beží správnym smerom (vozíky by sa mali zdvihnút); v prípade potreby prehoďte dve fázy na svorkovnici.

2) Zdvihnite vozíky do výšky cca. 50 cm a zmerajte výšku. Ak nie sú v rovnakej výške, upravte ich takto:

a) odstráňte prídržný panel (6, obr. 16) z vozíka P1

b) zdvíhajte zdvíhadlo pomocou vhodného zariadenia, až kým nevytiahnete delené matice z ich sedadiel, aby sa dali otočiť;

c) otočte delené matice doprava alebo doľava v závislosti od toho, či potrebujete zdvihnúť alebo znížiť vozík P1 vzhľadom na vozík P2 (jedno otočenie delených matíc posunie vozík o 6 mm);

d) vráťte vozík späť do správnej polohy cez skrutky matíc s delenými maticami umiestnenými tak, ako je znázornené na obrázku 19.

• TESTOVANIE PREVÁDZKOVÝCH PREVÁDZOK NAKLADANÝM ZDVIHOM

• KONTROLA BEZPEČNOSTNÉHO ZARIADENIA A KONCOVÉHO SPÍNAČA (SQS, Obr. 1) PODĽA ODSTAVCE 6.1.3

• FUNKČNÁ SKÚŠKA KONCOVÉHO SPÍNAČA MAXIMÁLNEJ VÝŠKY (SQ1-S/SQ2-S, obr.1) PODĽA PARKU 6.1.4

• FUNKČNÁ SKÚŠKA KONCOVÉHO SPÍNAČA MINIMÁLNEJ VÝŠKY (SQ1-D/SQ2-D, obr. 1) PODĽA PARKU 6.1.4

• KONTROLA MAZANIA POHYBLIVÝCH ČASTÍ

VYHRADENÉ PRE INŠTALÁTORA

SKONTROLUJTE, ABY SA VYKONALI PO DOKONČENÍ INŠTALÁCIE

MODEL ZDVIHU..... ..... SÉRIOVÉ ČÍSLO..... .....

1. KONTROLA SPRÁVNEJ INŠTALÁCIE A TESNACEJ KAPACITY SKRUTKY ZABEZPEČUJÚCE ZDVÍHANIE K PODLAHE			
2. KONTROLA SPRÁVNEHO ELEKTRICKÉHO ZAPOJENIA (PODĽA ŠTANDARDOV)			
3. KONTROLA SPRÁVNEJ ČINNOSTI (PODĽA NÁVODU)			
4. SKONTROLUJTE SPRÁVNU ČINNOSŤ NÚDZOVÉHO TLAČIDLA			
5. SKONTROLUJTE ČINNOSŤ MIKROSPÍNAČA NA MAXIMÁLNU VÝŠKU			
6. SKONTROLUJTE PREVÁDZKU MINIMÁLNEJ VÝŠKY MIKROSPÍNAČA			
7. SKONTROLUJTE BEZPEČNOSTNÚ ČINNOSŤ MIKROSPÍNAČA, ABY STE PREDIŠLI NÁHODNÉMU NESPRÁVNEMU ZARIADENIE PREPRAVY			
8. SKONTROLUJTE HLADKÝ POHYB A MAZANIE (MAZNENIE) LANA BEZPEČNOSTNÉHO ZARIADENIA NA CHYBNÉ NASTAVENIE VOZIDLA			
9. KONTROLA SPRÁVNEHO NAPNUTIA A MAZANIA (MAZANIA) HNACIEHO REŤAZE A PASTORKOV			
10. SKONTROLUJTE, ČI JE MAZANIA VODIČA VOZIDLA MAZNA (MAZNO)			
11. SKONTROLUJTE SPRÁVNE ZAPOJENIE ARM-LOCK			
12 SKONTROLUJTE SPRÁVNU MONTÁŽ CHRÁNIČOV NA NOHY			
13. SKONTROLUJTE SPRÁVNE NAPNUTIE HNACIEHO REMEŇA			
14. TESTOVANIE ZDVIHU V PLNOM ZAŤAŽENÍ			
15. KONTROLA APLIKÁCIE ŠTÍTKU PODĽA SCHÉMU			
16. KONTROLA DOKUMENTOV (návod na obsluhu, vyhlásenie o zhode a záznamy o kontrole)			
17. ŠKOLENIE PERSONÁLU OPRÁVNENÉHO POUŽÍVAŤ VÝŤAH			
18. VYPLNENIE ZÁZNAMOV O KONTROLE			

POZNÁMKA

DÁTUM	Používateľ	Inštalátor
_____/_____/_____	**Pečiatka a podpis**	**Pečiatka a podpis**

Galta srl

Via Vittorio Lombardi 19/21 Montecchio Maggiore (Vi)
Taliansko Tel. +39 0444 493977 - Fax 0444 495999
www.galta.it - info@galta.it

Cod. MI0009 - 12/2018 - Rev. 00